Keine Steuer – kein TÜV
Fahrerlaubnis mit Führerscheinklasse
ab 16 Jahre 1b oder 4
AT 50 PT II
Pista
Art.-Nr.: 99266
ERING
1 Jahr Garantie ohne
Kilometerbegrenzung
Zulassung für
2 Personen

AT 50 PT 2
Art. Nr.: 99266

Zylinder

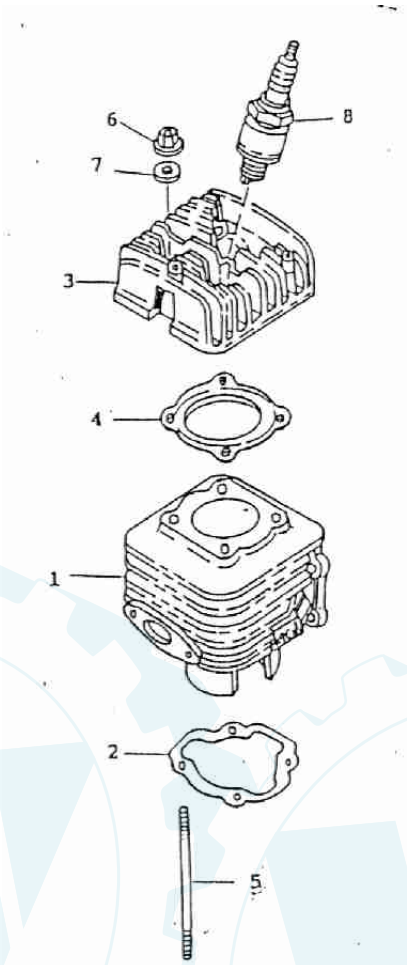

Pos. Nr.		Art. Nr	Bezeichnung	Menge
1	H	12101-110-000	Zylinder	1
2	H	12191-110-000	Zylinderfußdichtung	1
3	H	12201-104-000	Zylinderkopf	1
4	H	12251-104-000	Zylinderkopfdichtung	1
5	H	91001-06110	Stehbolzen 6x110	4
6	H	94050-06000	Bundmutter 6mm	4
7	H	94101-0614020	Scheibe Beilag 6x14x2	4
8	H	98076-101-000	Zündkerze	1
9	H	12301-110-000	Zylinder kompl.	1

AT 50 PT 2

Art. Nr.: 99266

Kurbelwelle und Kolben

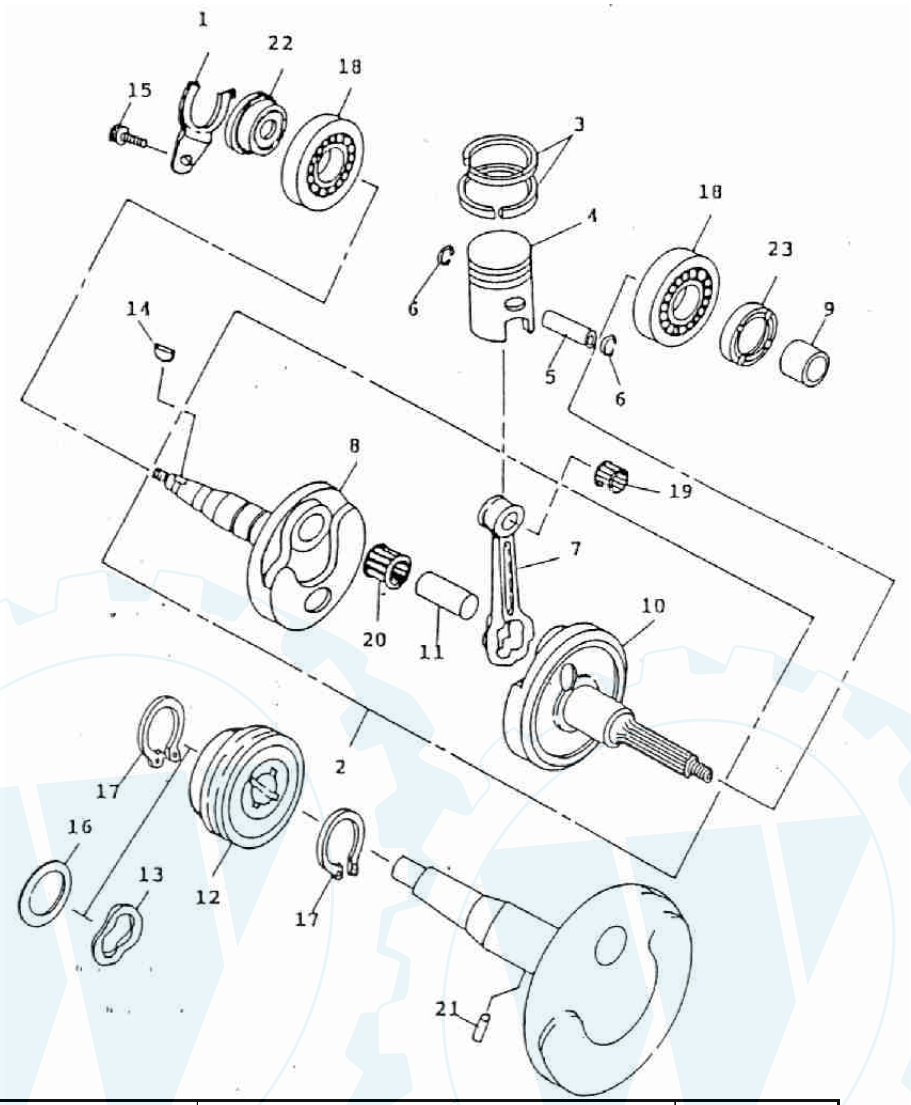

Pos. Nr.		Art. Nr	Bezeichnung	Menge
1	H	11111-104-000	Simmering Halter	1
2	H	13000-110-000	Kurbelwelle kompl.	1
3	H	13011-104-000	Kolbenring Satz	1
4	H	13100-104-000	Kolben	1
5	H	13111-104-000	Kolbenbolzen 7x10x33	1
6	H	13115-104-000	Sicherungsring 1,0x12	2
7	H	13201-104-000	Pleuel	1
8	H	13311-110-000	Kurbelwellenhälfte rechts	1
9	H	13316-110-000	Buchse 15,1x20x15,5	1
10	H	13321-110-000	Kurbelwellenhälfte links	1
11	H	13381-104-000	Kurbelwellenbolzen	1
12	H	15150-110-000	Antriebsrad-Ölpumpe	1
13	H	15151-104-000	Wellenscheibe 19,2x26x0,3	1
14	H	90471-104-000	Keil 3x13	1
15	H	91000-06010	Schraube 6x10	1
16	H	94101-1926010	Scheibe Beilag 19,2x26,1	1
17	H	94511-1900S	Sicherungsring 19	2
18	H	96100-62040	Kugellager 6204C3	2
19	H	96200-101412	Nadellager 10x14x12,5	1
20	H	96200-162212	Nadellager 16x22x12	1
21	H	96300-030118	Stift 3x11,8	1
22	H	96500-20306	Simmering 20x30/33x6	1
23	H	96500-20387	Simmering 20x38x7	1

ERING

AT 50 PT 2
Art. Nr.: 99266

Lüftergehäuse

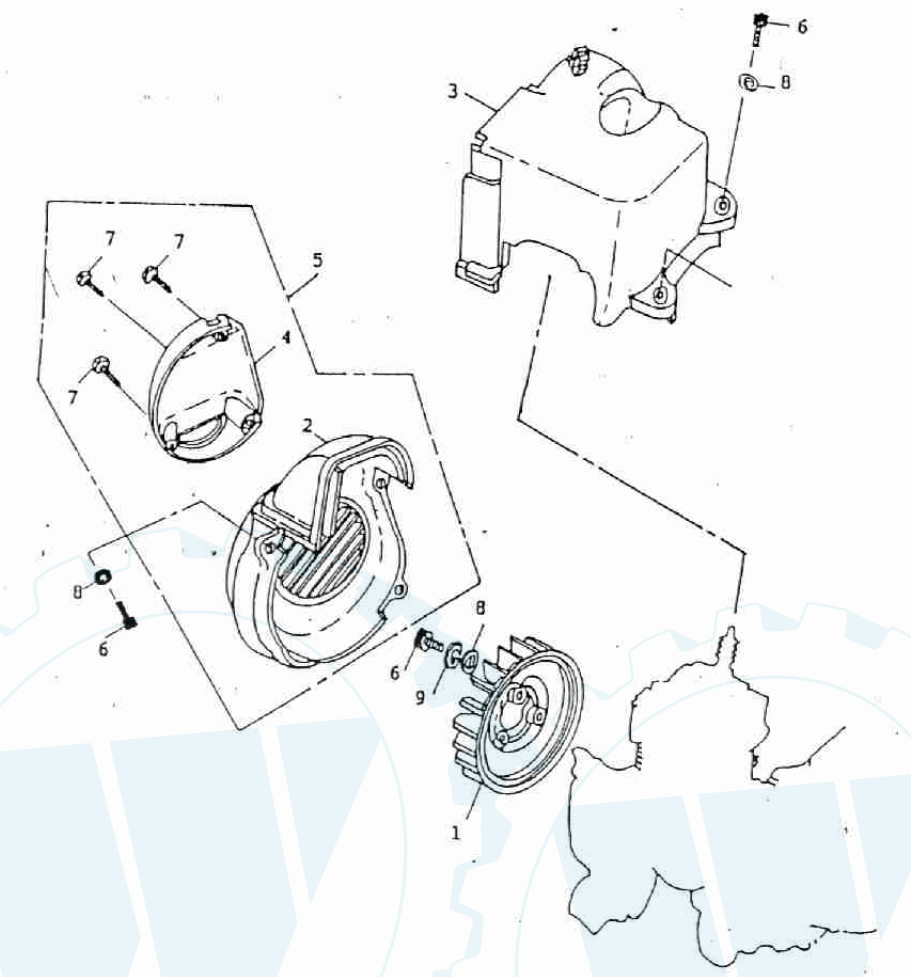

Pos. Nr.		Art. Nr	Bezeichnung	Menge
1	H	19510-104-000	Lüfterrad	1
2	H	19610-110-000	Lüfterradabdeckung	1
3	H	19620-110-000	Zylinderhaube	1
4	H	19650-110-000	Deckel Lüfterradabdeckung	1
5	H	19670-110-000	Lüfterradabdeckung kompl.	1
6	H	91000-06015	Schraube 6x15	8
7	H	93903-04012	Schraube 4x12	3
8	H	94101-0613010	Scheibe Beilag 6x13x1	8
9	H	94111-0612015	Sprengring 6x12x1,5	3

AT 50 PT 2
Art. Nr.: 99266

Ölpumpe

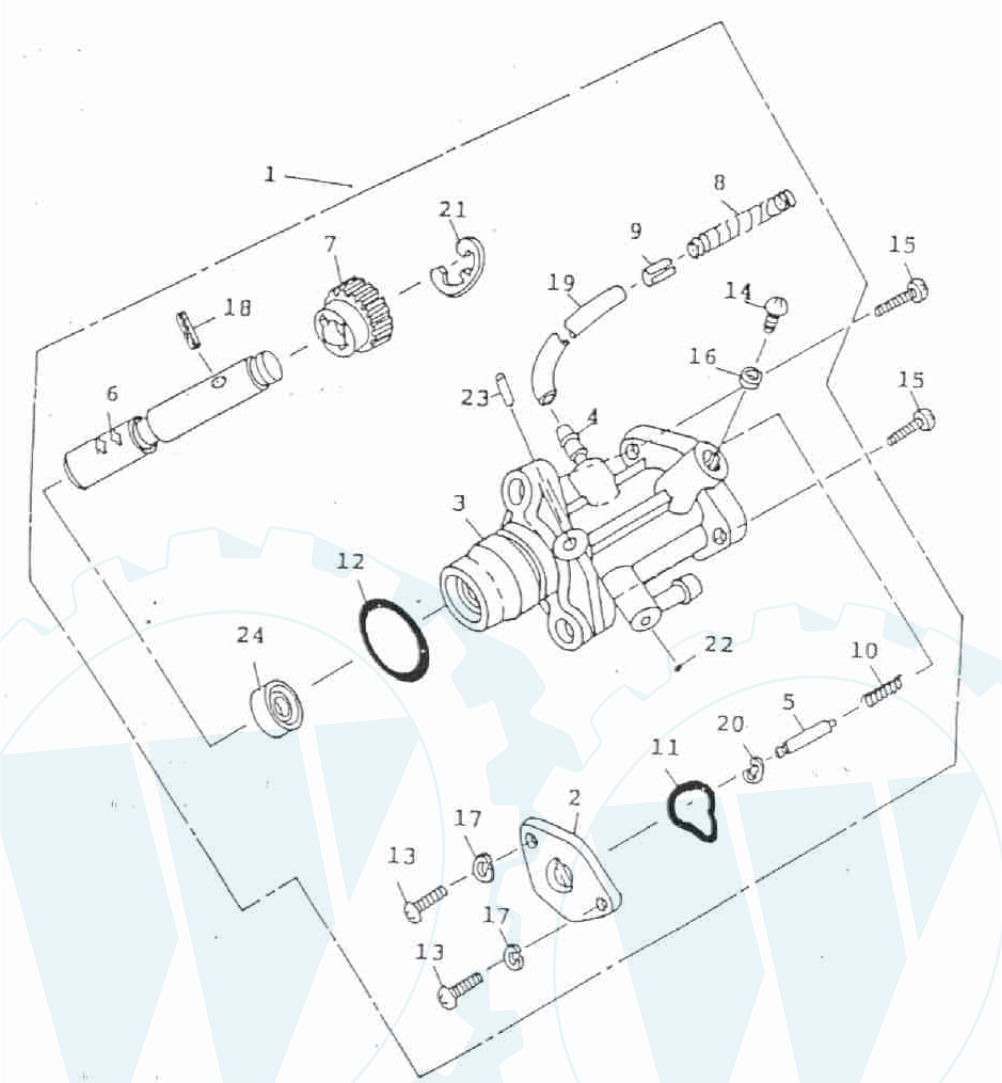

AT 50 PT 2

Art. Nr.: 99266

Ölpumpe

Pos. Nr.		Art. Nr	Bezeichnung	Menge
1	H	15100-110-000	Ölpumpe kompl.	1
2	H	15106-110-000	Deckel Ölpumpe	1
3	H	15111-110-000	Ölpumpengehäuse	1
4	H	15121-110-000	Schlauchanschluß	1
5	H	15130-110-000	Kolben-Ölpumpe	1
6	H	15131-110-000	Achse-Ölpumpe	1
7	H	15136-110-000	Zahnrad -Ölpumpe	1
8	H	15311-104-000	Feder-Ölleitung	1
9	H	15315-104-000	Befestigungsklammer 6x0,8	2
10	H	15331-110-000	Feder-Ölpumpe	1
11	H	91313-110-000	Dichtungsring 5,1x13,7x1,3	1
12	H	91319-110-000	Dichtungsring 19,3x1,6	1
13	H	93500-03008	Schraube 3x6	2
14	H	93500-04006	Schraube 4x6	1
15	H	93500-05015	Schraube 5x15	2
16	H	94101-0408505	Dichtungssheibe 4x8 15x0,5	1
17	H	94111-0305008	Sprengring 3x5x0,8	2
18	H	94305-30130	Stift 3x13	1
19	H	94400-02005	Ölleitung	1
20	H	94511-0200E	Sicherungsring 2	1
21	H	94511-0700E	Sicherungsring 7	1
22	H	96211-02300	Kugel 2,3 Ø	1
23	H	96300-023098	Stift 2,3 x 9,8	1
24	H	96500-09164	Simmering 9,5x16x4	1

AT 50 PT 2

Art. Nr.: 99266

Luftfilter

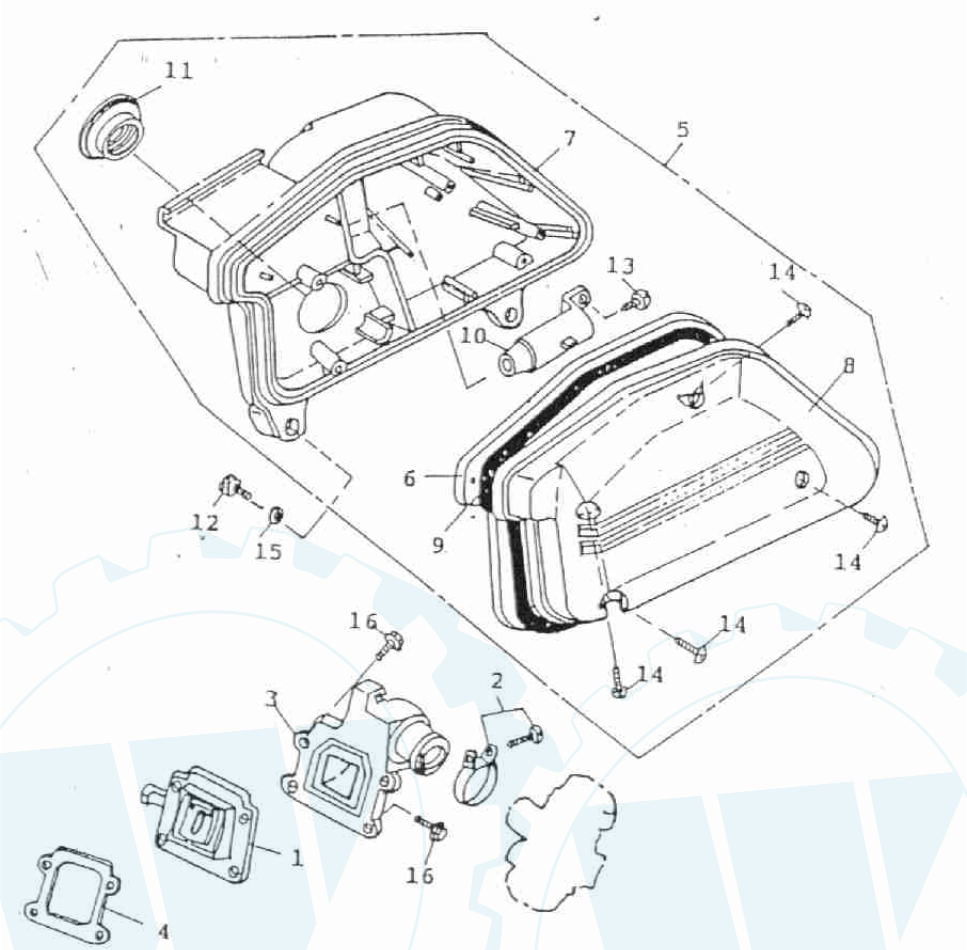

Pos. Nr.		Art. Nr	Bezeichnung	Menge
1	H	14100-104-000	Einlaßmembrane	1
2	H	14110-104-000	Befestigungsschelle Ansaugst.	1
3	H	17100-110-000	Ansaugstutzen	1
4	H	17111-104-000	Dichtung	1
5	H	17200-110-000	Luftfilter kompl.	1
6	H	17205-110-000	Filterelement	1
7	H	17206-110-000	Luftfiltergehäuse	1
8	H	17207-110-000	Luftfilterdeckel	1
9	H	17212-110-000	Dichtung Luftfilter	1
10	H	17219-110-000	Luftansaugstutzen	1
11	H	17253-110-000	Verbindungsschlauch	1
12	H	91000-06020	Schraube 6x20	2
13	H	93903-04010	Schraube 4x10	1
14	H	93903-05026	Schraube 5x26	4
15	H	94101-0613010	Scheibe Beilag 6x15x1	2
16	H	96000-06020-08	Schraube 6x20	4

AT 50 PT 2
Art. Nr.: 99266

Vergaser

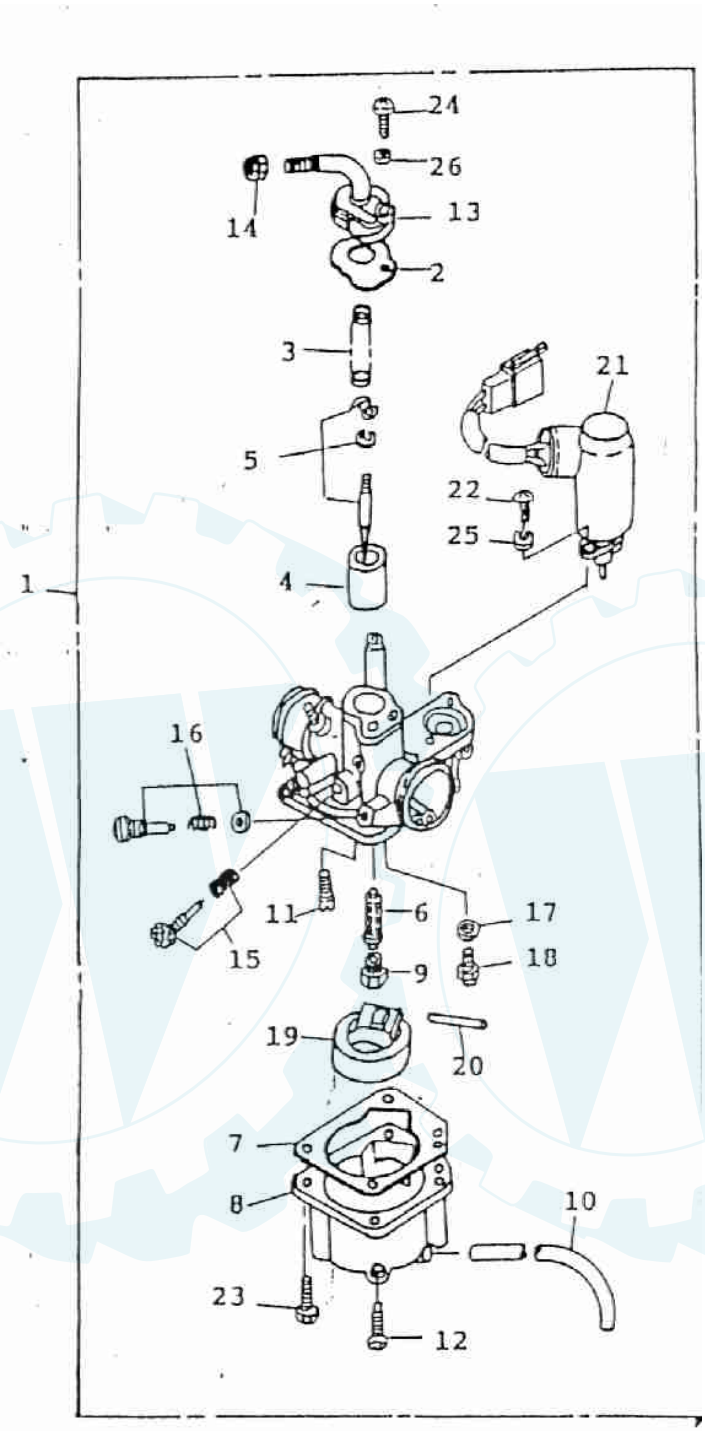

AT 50 PT 2
Art. Nr.: 99266

Auspuff

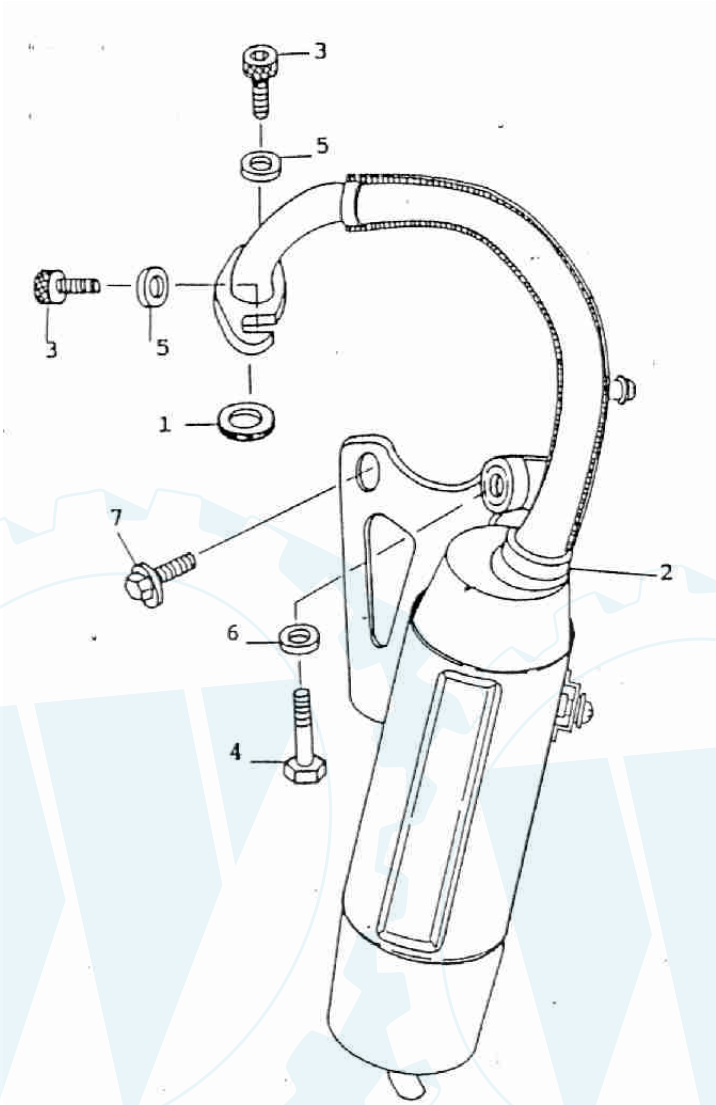

Pos. Nr.		Art. Nr	Bezeichnung	Menge
1	H	18291-101-000	Dichtung	1
2	H	18300-110-000	Auspuff kompl. mit Katalysator	1
3	H	91000-06020	Schraube 6 x 20	2
4	H	92000-08045-12	Schraube 8 x 45	1
5	H	94101-0614020	Scheibe Beilag 6 x 14 x 2	2
6	H	94101-0815015	Scheibe Beilag 8 x 15 x 1,5	1
7	H	96000-08015-12	Schraube 8 x 15	1
8	H	18315-110-000	Auspuffblende	1

ERING

AT 50 PT 2
Art. Nr.: 99266

Kurbelgehäuse

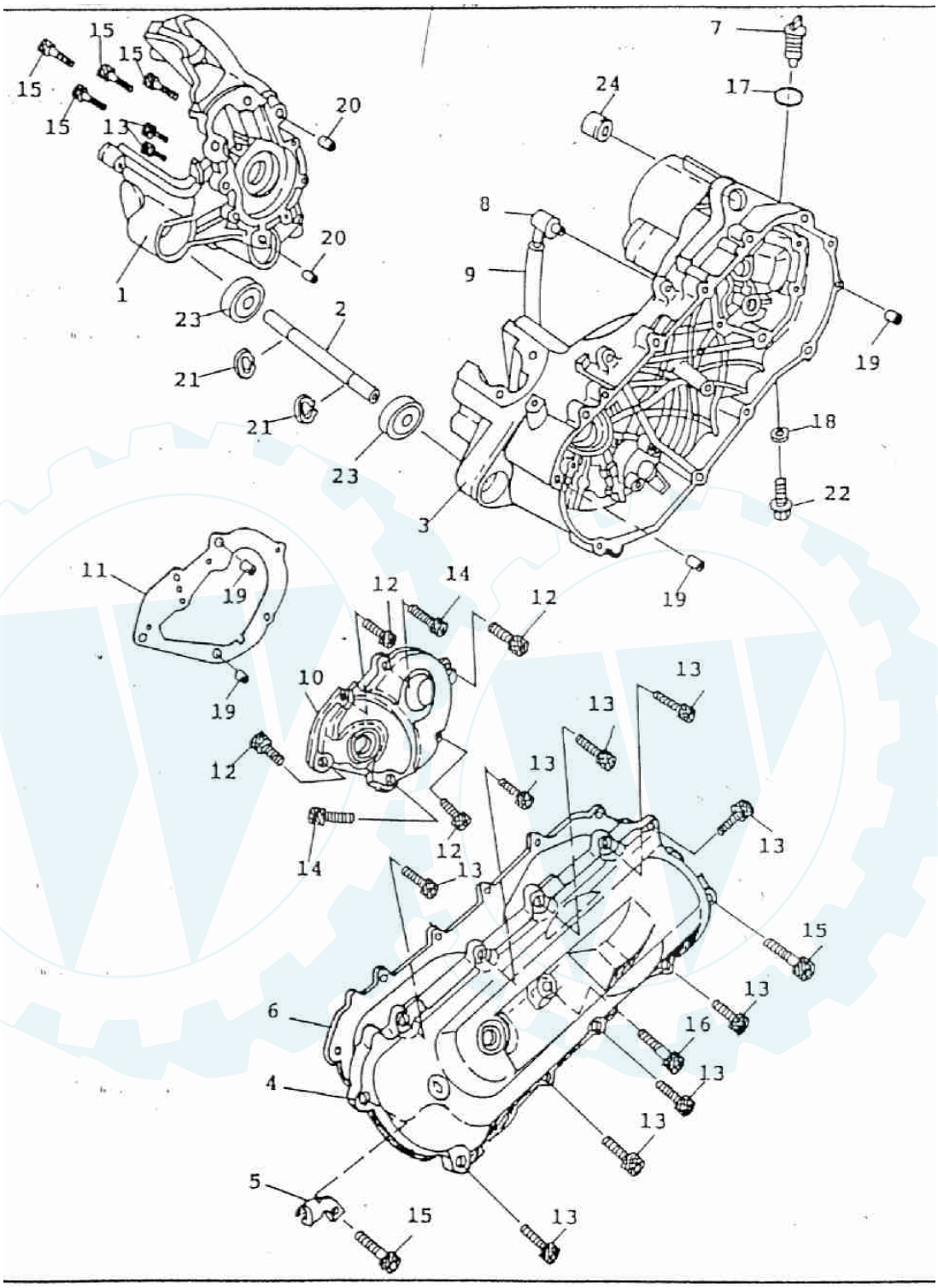

AT 50 PT 2

Art. Nr.: 99266

Kurbelgehäuse

Pos. Nr.		Art. Nr	Bezeichnung	Menge
1	H	11101-110-000	Kurbelgehäuse rechts	1
2	H	11150-110-000	Achse	1
3	H	11201-110-000	Kurbelgehäuse links	1
4	H	11341-110-000	Deckel-Kurbelgehäuse links	1
5	H	11351-104-000	Halteblech	1
6	H	11359-110-000	Dichtung-Kurbelgeh.-Deckel	1
7	H	15650-110-000	Öleinfüllschraube	1
8	H	16610-104-000	Anschluß-Entlüftungsschlauch	1
9	H	16615-104-000	Entlüftungsschlauch	1
10	H	21301-110-000	Deckel	1
11	H	21395-110-000	Dichtung	1
12	H	91000-06020	Schraube 6 x 20	4
13	H	91000-06025	Schraube 6 x 25	11
14	H	91000-06030	Schraube 6 x 30	2
15	H	91000-06035	Schraube 6 x 35	6
16	H	91000-06045	Schraube 6 x 45	1
17	H	91312-104-000	Dichtring 11,8 x 2,6	1
18	H	94101-0813010	Dichtung 8 x 13 x 1	1
19	H	94301-10140	Buchse 8 x 10 x 14	4
20	H	94301-12160	Buchse 8,5 x 12 x 16	2
21	H	94511-1500S	Sicherungsring 15	2
22	H	96000-08015-12	Schraube 8 x 15	1
23	H	96100-6002U	Kugellager 6002 LLU	2
24	H	96400-082020	Gummilager 8 x 20 x 20	1

ERING

AT 50 PT 2
Art. Nr.: 99266

Kickstarter

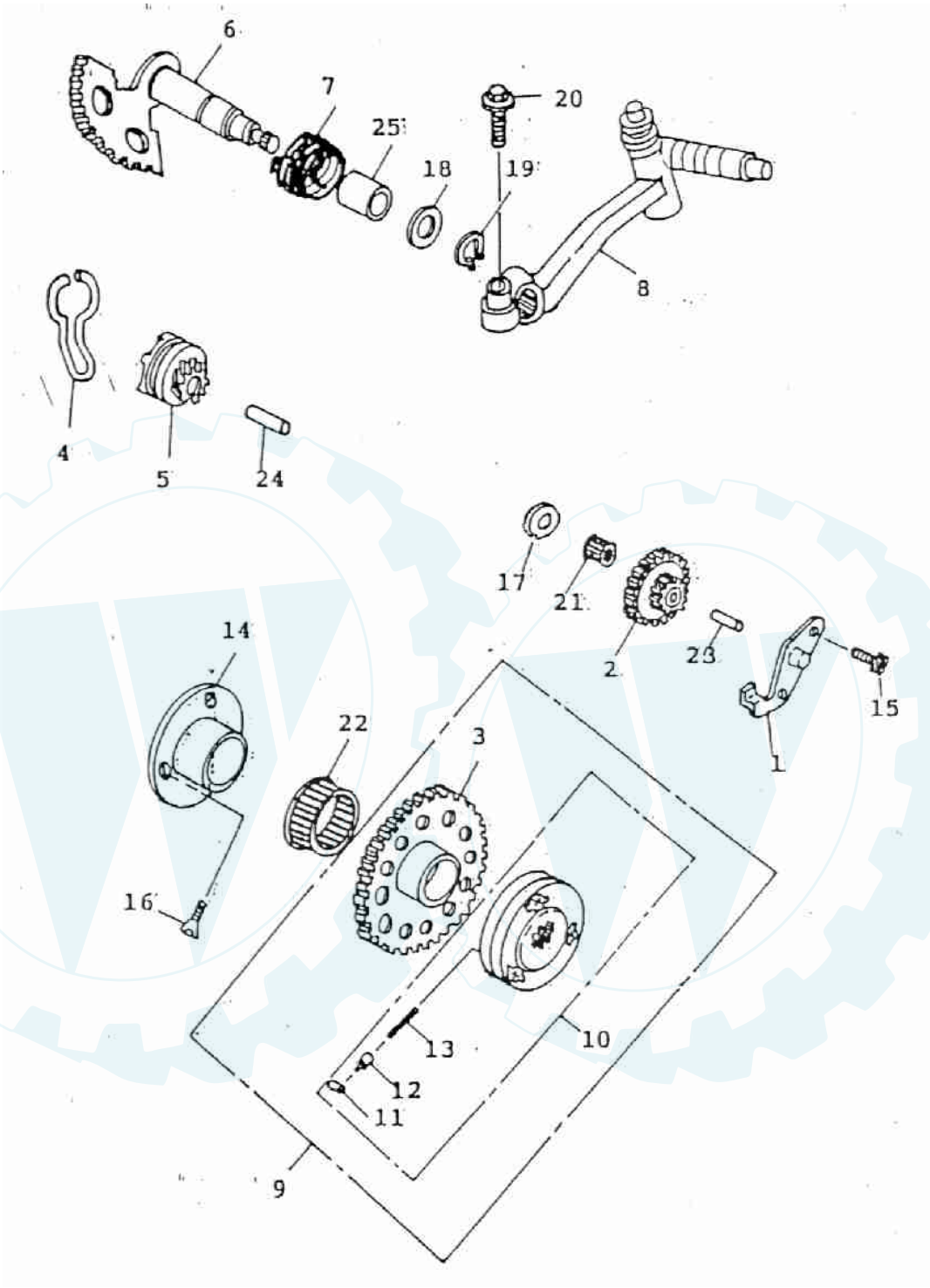

AT 50 PT 2
Art. Nr.: 99266

Kickstarter

Pos. Nr.		Art. Nr	Bezeichnung	Menge
1	H	11206-104-000	Platte	1
2	H	23422-104-000	Zahnrad	1
3	H	28220-104-000	Starterrad	1
4	H	28223-110-000	Feder	1
5	H	28230-104-000	Ritzel-Kickstarter	1
6	H	28250-110-000	Welle-Kickstarter	1
7	H	28281-110-000	Feder	1
8	H	28300-104-000	Kickstarter	1
9	H	28400-110-000	E-Starter-Kupplung kompl.	1
10	H	28410-110-000	E-Starter-Kupplung	3
11	H	28411-104-000	Rolle 10,2 x 9,5	3
12	H	28412-104-000	Führungsstift	3
13	H	28413-104-000	Feder	1
14	H	28420-110-000	Starterrad-Halterung	2
15	H	91000-06010	Schraube 6 x 10	3
16	H	93901-06016	Schraube 6 x 16	1
17	H	94101-0818008	Scheibe-Beilag 8,2 x 18 x 0,8	1
18	H	94101-1528010	Scheibe-Beilag 15,2 x 28 x 1	1
19	H	94511-1500S	Sicherungsring 15	1
20	H	96000-06025-10	Schraube 6 x 25	1
21	H	96200-081210	Nadellager 8 x 12 x 10	1
22	H	96200-323615	Nadellager 32 x 36 x 15	1
23	H	96300-080260	Stift 8 x 26	1
24	H	96300-080320	Stift 8 x 32	1
25	H	96401-152030	Buchse 15 x 20 x 30	1

ERING

AT 50 PT 2
Art. Nr.: 99266

Fliehkraftkupplung

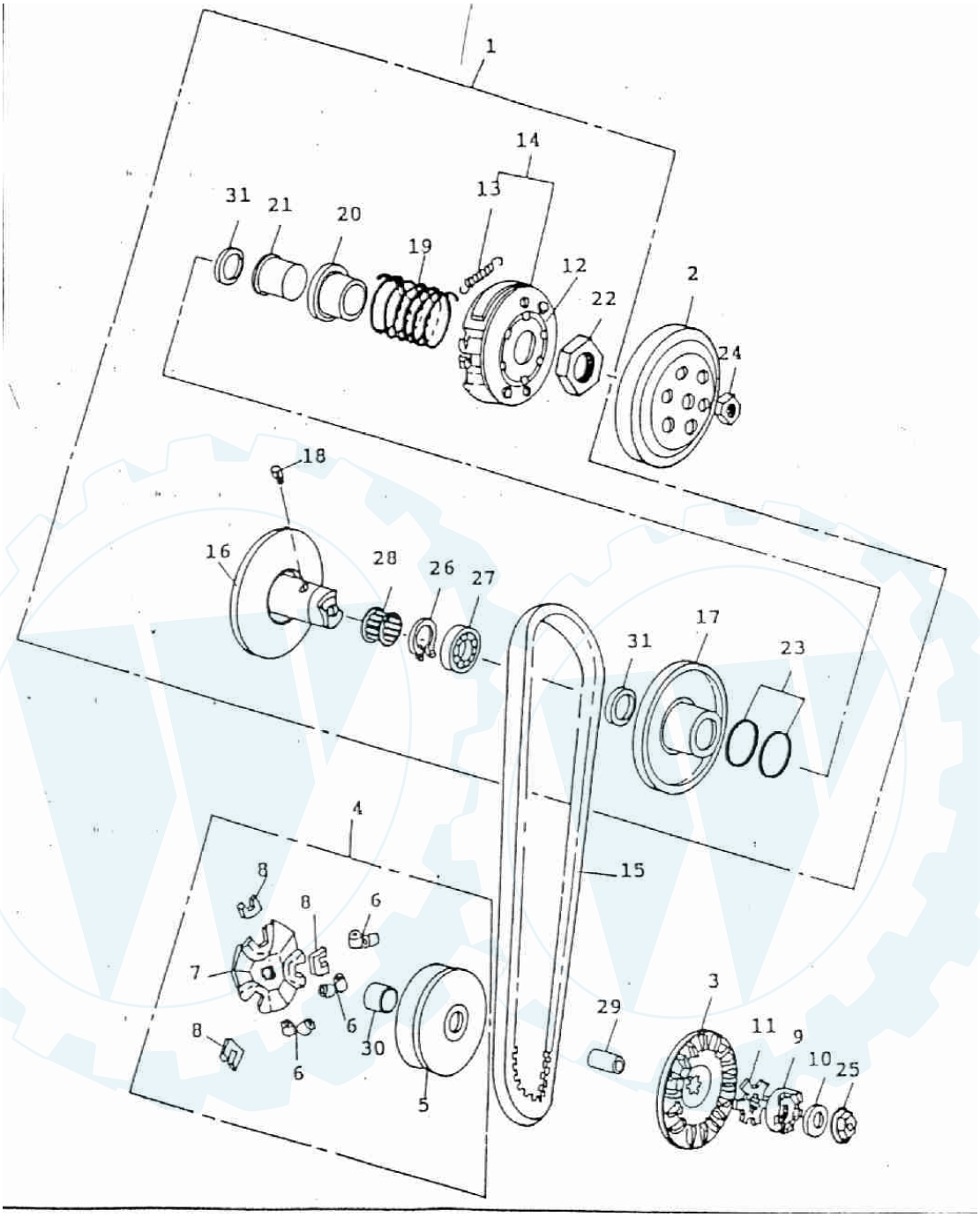

AT 50 PT 2
Art. Nr.: 99266

Fliehkraftkupplung

Pos. Nr.		Art. Nr	Bezeichnung	Menge
1	H	22000-110-000	Fliehkraftkupplung	1
2	H	22100-104-000	Kupplungsglocke	1
3	H	22102-110-000	Scheibe	1
4	H	22103-110-000	Variator kompl.	1
5	H	22110-110-000	Variatorscheibe	1
6	H	22121-104-000	Rolle Variator	6
7	H	22131-110-000	Platte	1
8	H	22132-104-000	Gleitplatte	3
9	H	22140-110-000	Sicherungsscheibe	1
10	H	22145-104-000	Scheibe-Beilag 10,2 x 24 x 2,6	1
11	H	22150-110-000	Profischeibe	1
12	H	22350-104-000	Kupplungshalter	1
13	H	22401-110-000	Feder	2
14	H	22535-104-000	Kupplungsgewichte	1
15	H	23100-110-000	Keilriemen	1
16	H	23200-110-000	Riemenscheibenhälfte	1
17	H	23220-104-000	Riemenscheibenhälfte	1
18	H	23225-104-000	Führungsstift	2
19	H	23233-110-000	Feder Druck	1
20	H	23236-110-000	Federteller	1
21	H	23237-104-000	Federteller	1
22	H	90202-104-000	Mutter 28 x 41 x 4	1
23	H	91336-104-000	Dichtung 36 x 2	2
24	H	94001-10000	Mutter 10 mm	1
25	H	94050-10000	Mutter 10 mm	1
26	H	94512-240IR	Sicherungsring 24	1
27	H	96100-6901U	Kugellager 6901 LU	1
28	H	96200-172518	Nadellager 17 x 25 x 18	1
29	H	96401-131838	Buchse 13 x 18 x 38	1
30	H	96401-182322	Buchse 18 x 23 x 22,5	1
31	H	96500-33394	Buchse 33 x 39 x 4	2

AT 50 PT 2

Art. Nr.: 99266

Getriebe

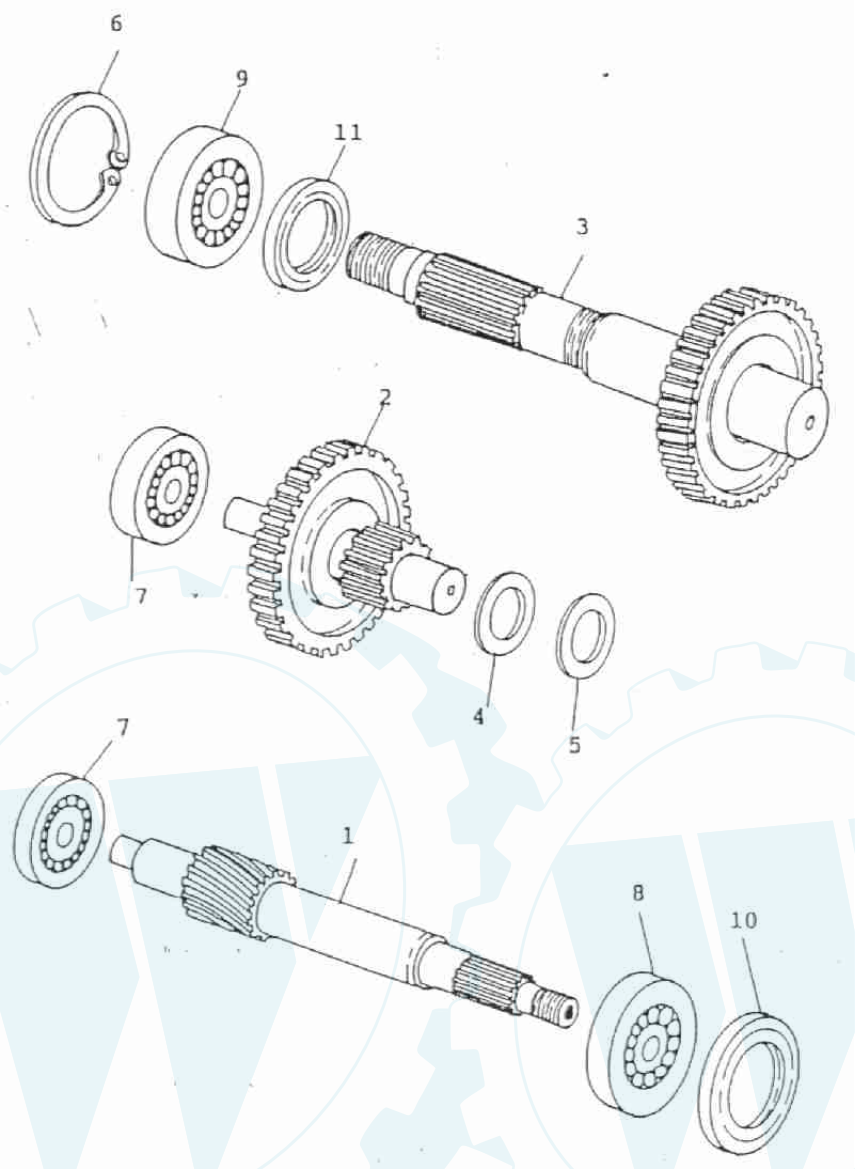

Pos. Nr.		Art. Nr	Bezeichnung	Menge
1	H	23411-110-000	Welle	1
2	H	23420-110-000	Zahnrad	1
3	H	23430-110-000	Welle	1
4	H	23423-110-000	Scheibe 14,4 x 28 x 1	1
5	H	94101-1429010	Scheibe 14,2 x 29 x 1	1
6	H	94512-4000R	Sicherungsring 40	1
7	H	96100-62000	Kugellager 6200	2
8	H	96100-62030	Kugellager 6203 C3	1
9	H	96100-6203U	Kugellager 6203 LU	1
10	H	96500-17285	Simmerring 17 x 28 x 5,5	1
11	H	96500-22326	Simmerring 22 x 32 x 6	1

AT 50 PT 2
Art. Nr.: 99266

Lichtmaschine

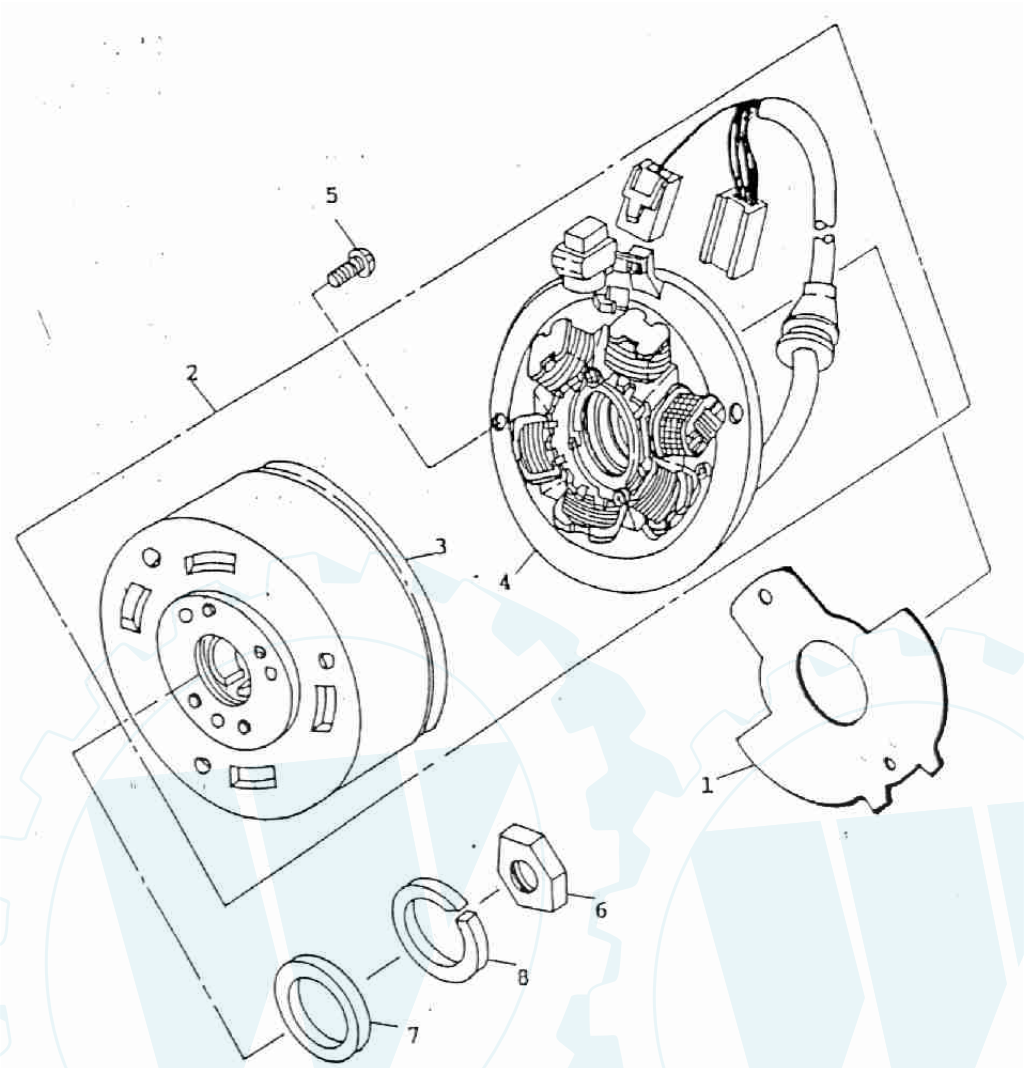

Pos. Nr.		Art. Nr	Bezeichnung	Menge
1	H	11121-110-000	Dichtung, Zündanlage	1
2	H	31100-110-000	Zündanlage kompl.	1
3	H	31110-110-000	Polrad	1
4	H	31120-110-000	Zündanlage	1
5	H	91000-06015	Schraube 6 x 15	2
6	H	94001-10000	Mutter 10 mm	1
7	H	94101-1022020	Scheibe-Beilag 10 x 22 x 2	1
8	H	94111-1022030	Sprengring 10 x 22 x 3	1

AT 50 PT 2
Art. Nr.: 99266

Anlasser

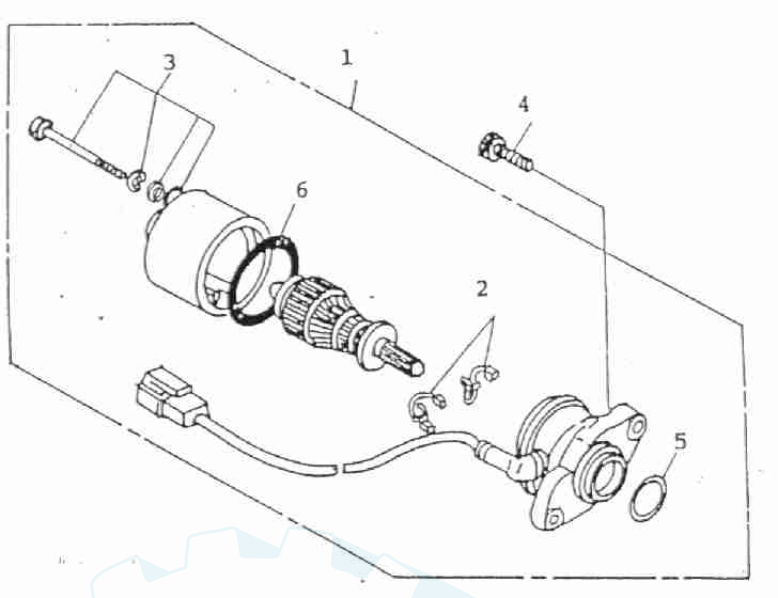

Pos. Nr.		Art. Nr	Bezeichnung	Menge
1	H	31200-104-000	Startermotor	1
2	H	31201-104-000	Bürstensatz	1
3	H	90115-104-000	Schraube	2
4	H	91000-06020	Schraube 6 x 20	2
5	H	91323-104-000	Dichtring 23 x 2	1
6	H	91342-104-000	Dichtring 42 x 1,5	1

ERING

AT 50 PT 2
Art. Nr.: 99266

Rahmen

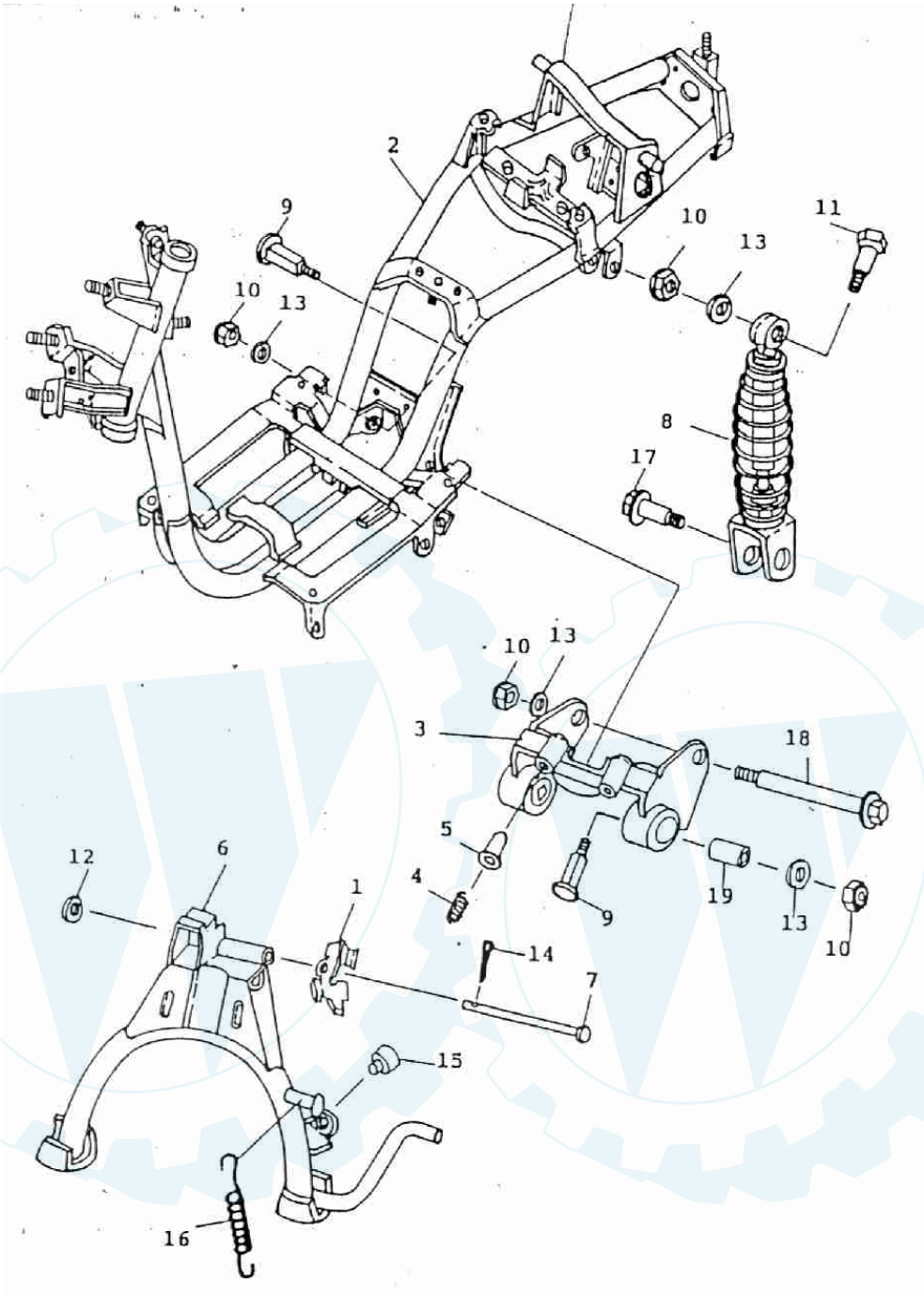

AT 50 PT 2

Art. Nr.: 99266

Rahmen

Pos. Nr.		Art. Nr	Bezeichnung	Menge
1	H	11352-104-000	Halter	1
2	H	50100-110-000	Rahmen kompl.	1
3	H	50350-110-000	Motorhalterung	1
4	H	50351-104-000	Feder	2
5	H	50352-104-000	Anschlaggummi	2
6	H	50500-110-000	Hauptständer	1
7	H	50503-110-000	Achse 8 x 164	1
8	H	52400-110-000	Stoßdämpfer kompl.	1
9	H	90103-104-000	Schraube	2
10	H	90350-10000	Mutter 10 mm	4
11	H	92000-10040-17	Schraube 10 x 40	1
12	H	94101-0816015	Scheibe-Beilag 8 x 16 x 1,5	1
13	H	94101-1022015	Scheibe-Beilag 10 x 22 x 1,5	3
14	H	94201-20250	Splint 2 x 25	1
15	H	95011-105-000	Anschlaggummi	1
16	H	95014-71402	Feder	1
17	H	96000-08032-12	Schraube 8 x 32	1
18	H	96000-10180-14	Schraube 10 x 180	1
19	H	96400-103022	Gummibuchse 10 x 30 x 22	2

ERING

AT 50 PT 2
Art. Nr.: 99266

Schutzbleche

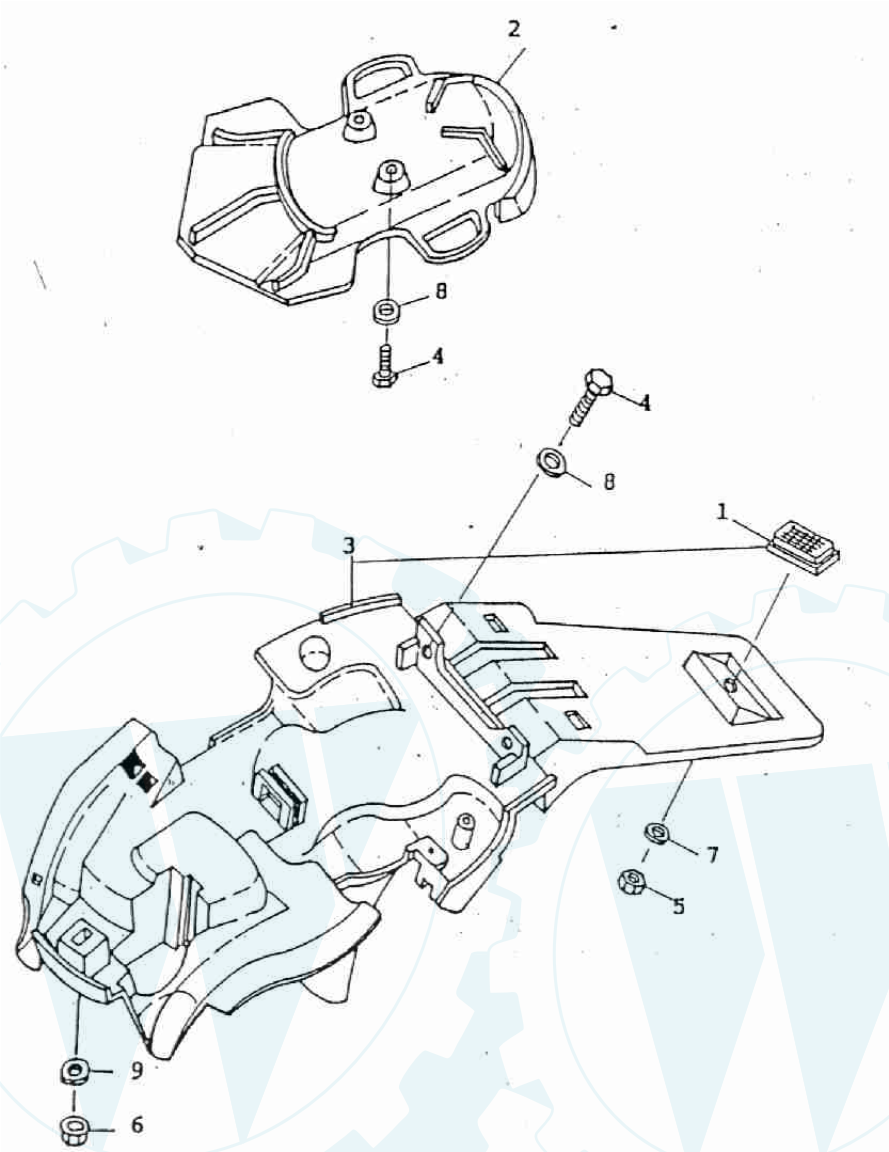

Pos. Nr.		Art. Nr	Bezeichnung	Menge
1	H	33741-105-000	Rückstrahler	1
2	H	61105-110-000	Schutzblech vorne	1
3	H	80115-110-000	Schutzblech	1
4	H	92000-06018-10	Schraube 6 x 18	4
5	H	94001-05000	Mutter 5 mm	1
6	H	94050-06000	Mutter 6 mm	1
7	H	94101-0514010	Scheibe-Beilag 5 x 14 x 1	1
8	H	94101-0618020	Scheibe-Beilag 6 x 18 x 2	4
9	H	94101-0619010	Scheibe-Beilag 6 x 19 x 1	1

ERING

AT 50 PT 2
Art. Nr.: 99266

Vordergabel

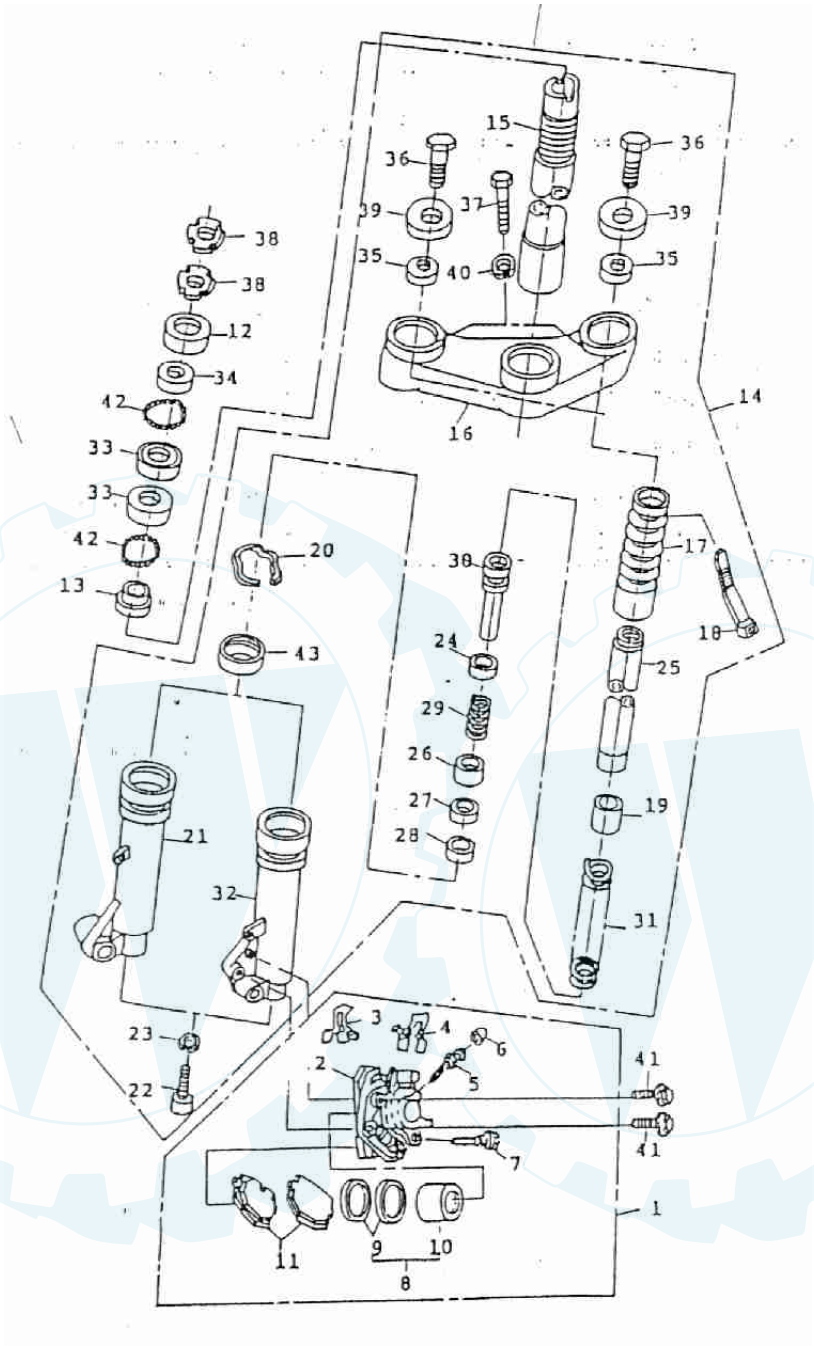

AT 50 PT 2
Art. Nr.: 99266

Vordergabel

Pos. Nr.		Art. Nr	Bezeichnung	Menge
1	H	45000-107-00	Bremssattel kompl.	1
2	H	45010-107-000	Bremssattel	1
3	H	45021-107-000	Klammer r.	1
4	H	45026-107-000	Klammer l.	1
5	H	45031-107-000	Entlüftungsschraube	1
6	H	45033-107-000	Gummikappe	1
7	H	45036-107-000	Schraube	1
8	H	45040-107-000	Bremskolben kompl.	1
9	H	45043-107-000	Dichtung	1
10	H	45046-107-000	Kolben-Bremse	1
11	H	45120-107-000	Bremsbelag	1
12	H	50301-101-000	Staubkappe	1
13	H	50305-101-000	Konus	1
14	H	51100-109-000	Vorderradgabel	1
15	H	51107-107-000	Gabelschaft	1
16	H	51108-109-000	Lenkjoch	1
17	H	51123-107-001	Faltenbalg	2
18	H	51124-107-001	Kabelbinder	2
19	H	51136-107-001	Kappe	2
20	H	51141-107-001	Federklammer	2
21	H	51510-107-001	Tauchrohr re.	1
22	H	51513-107-001	Schraube	2
23	H	51514-107-001	Ring-Spreng	2
24	H	51515-107-001	Dichtring	2
25	H	51520-107-001	Standrohr	2
26	H	51522-107-001	Buchse	2
27	H	51523-107-001	Hülse	2
28	H	51524-107-001	Scheibe	2
29	H	51525-107-001	Feder	2
30	H	51530-107-001	Zylinder-Gabel	2
31	H	51540-107-001	Feder	2
32	H	51610-107-001	Tauchrohr li.	1
33	H	53211-101-000	Lagerschale	2
34	H	53212-101-000	Konus	1
35	H	91310-107-001	Dichtungsring 10 x 5,25	2
36	H	92000-10022-17	Schraube 10 x 22	2
37	H	92000-10036-14	Schraube 10 x 36	2
38	H	94071-25000	Kontermutter 25 mm	2
39	H	94101-1032020	Scheibe 10 x 32 x 2	2
40	H	94111-1017025	Ring-Spreng 10 x 17 x 2,5	2
41	H	96000-08028-12	Schraube 8 x 28	2
42	H	96211-101-000	Kugelring	2
43	H	96500-2637105	Simmerring 26 x 37 x 10,5	2
44	H	51109-109-000	Lenkjoch kompl.	1
45	H	51550-107-001	Stoßdämpfer re kompl.	1
46	H	51650-107-001	Stoßdämpfer li kompl.	1

AT 50 PT 2
Art. Nr.: 99266

Verkleidungsteile

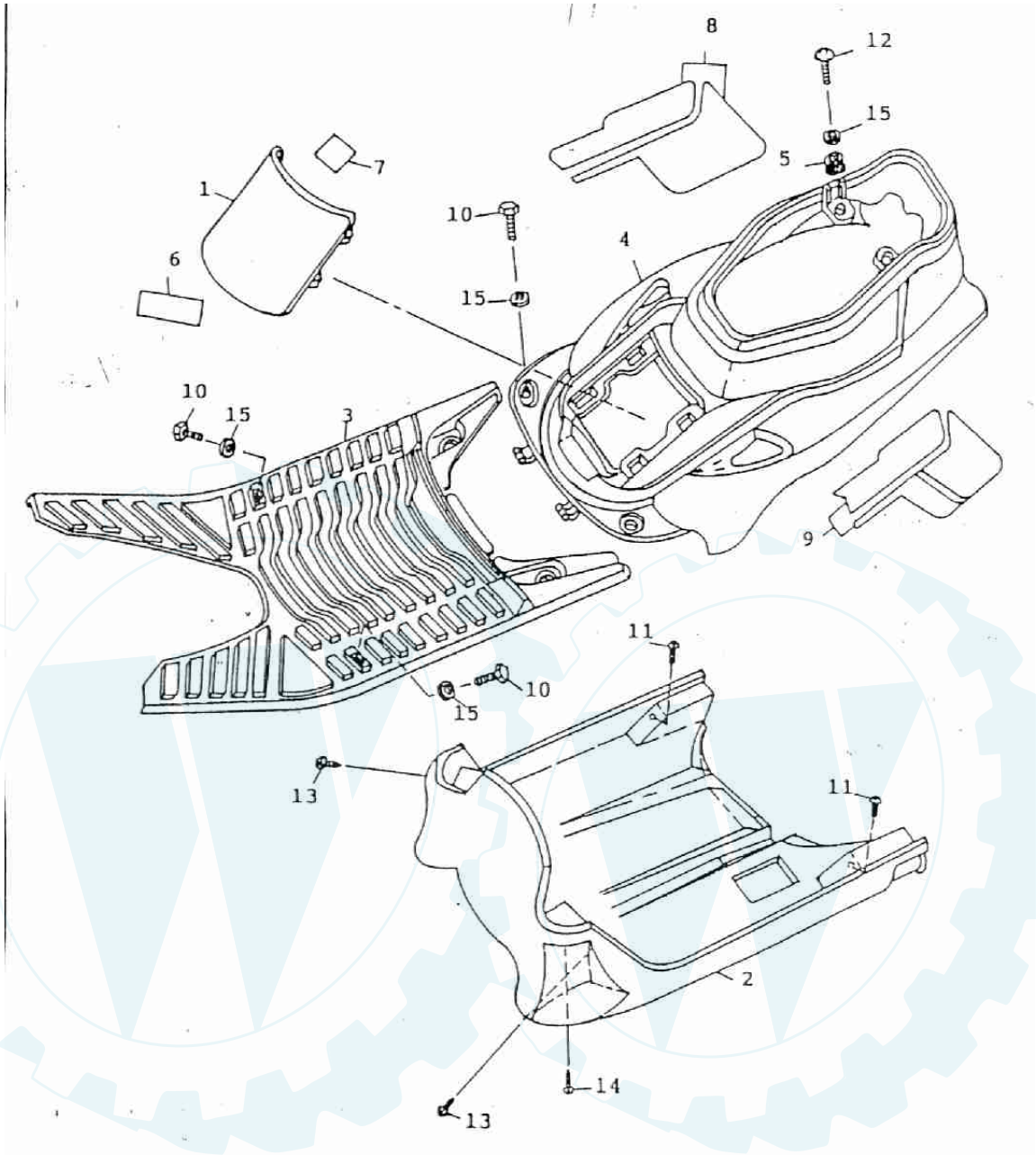

AT 50 PT 2
Art. Nr.: 99266

Verkleidungsteile

Pos. Nr.		Art. Nr	Bezeichnung	Menge
1	H	83400-110-000	Deckel	1
2	H	50150-109-000	Verkleidung	1
3	H	64310-109-000	Trittbrett	1
4	H	83400-105-000	Verkleidung hinten	1
5	H	83551-105-000	Gummitülle	2
6	H	87505-105-000	Aufkleber	1
7	H	87542-105-000	Aufkleber	1
8	H	87730-109-000	Aufkleber	1
9	H	87731-109-000	Aufkleber	1
10	H	92000-06018-10	Schraube 6 x 18	4
11	H	93000-05012	Schraube 5 x 12	2
12	H	93500-06025	Schraube 6 x 25	2
13	H	93903-05012	Schraube 5 x 12	2
14	H	93903-05016	Schraube 5 x 16	2
15	H	94101-0618020	Scheibe-Beilag 6 x 18 x 2	6
16	H	83552-105-000	Scheibe	2

ERING

AT 50 PT 2
Art. Nr.: 99266

Benzin- und Öltank

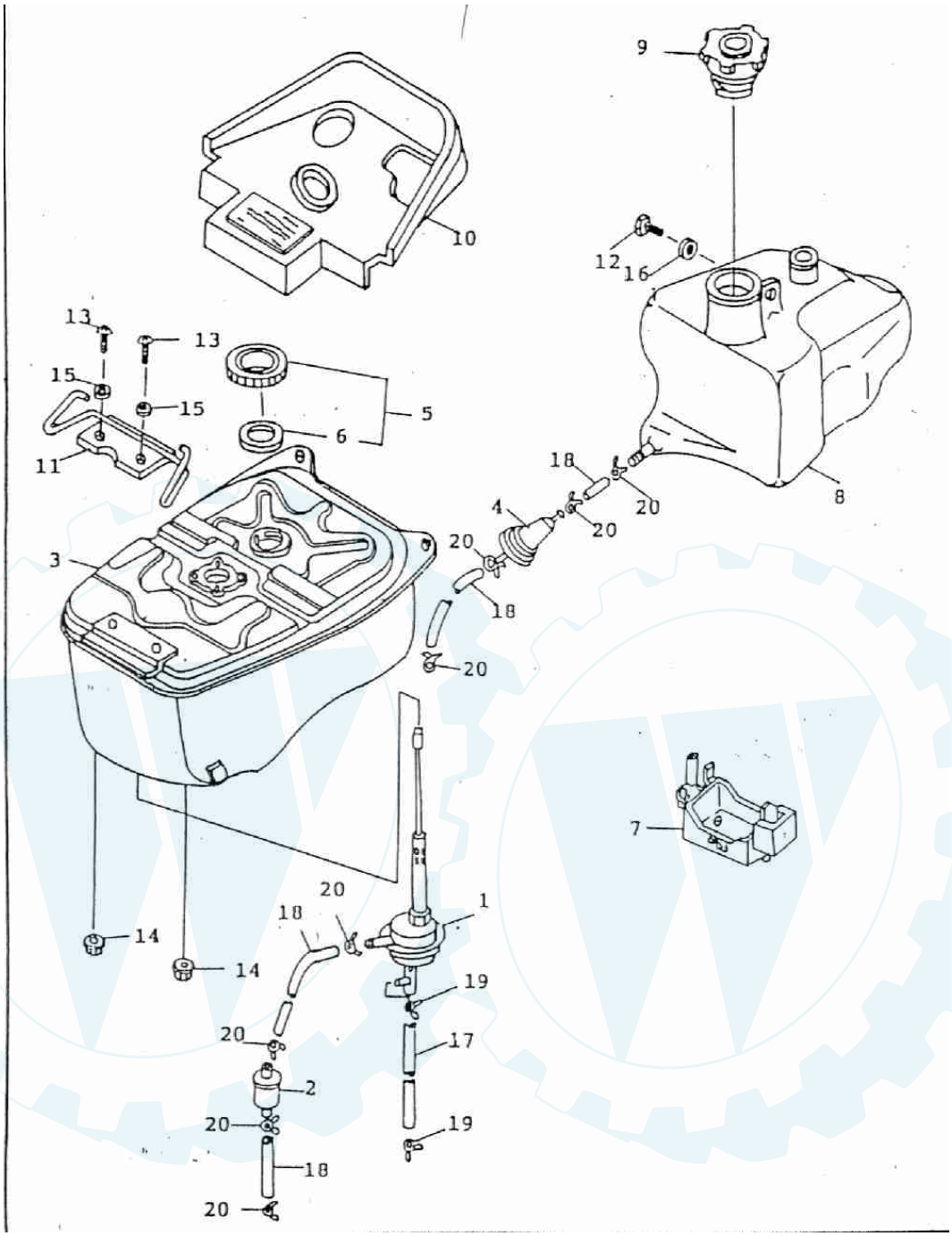

AT 50 PT 2
Art. Nr.: 99266

Benzin- und Öltank

Pos. Nr.		Art. Nr	Bezeichnung	Menge
1	H	16950-101-000	Benzinhahn	1
2	H	16952-101-000	Benzinfilter	1
3	H	17500-105-000	Tank	1
4	H	17502-101-000	Ölfilter	1
5	H	17620-101-000	Tankdeckel	1
6	H	17631-101-000	Dichtung Tankdeckel	1
7	H	31503-105-000	Halter-Batterie	1
8	H	55100-101-000	Öltank	1
9	H	55105-101-000	Öltank-Deckel	1
10	H	55122-105-000	Gummidichtung	1
11	H	77106-105-000	Helmhaken	1
12	H	92000-06018-10	Schraube 6 x 18	1
13	H	93500-06012	Schraube 6 x 12	2
14	H	94050-08000	Mutter 8 mm	2
15	H	94101-0613010	Scheibe-Beilag 6 x 13 x 1	2
16	H	94101-0618020	Scheibe-Beilag 6 x 18 x 2	1
17	H	94400-03006	Ölleitung	1
18	H	94400-04808	Benzinleitung	4
19	H	94510-06000	Klammer 6 x 0,8	2
20	H	94510-08000	Klammer 8 x 0,8	8

AT 50 PT 2
Art. Nr.: 99266

Sitzbank

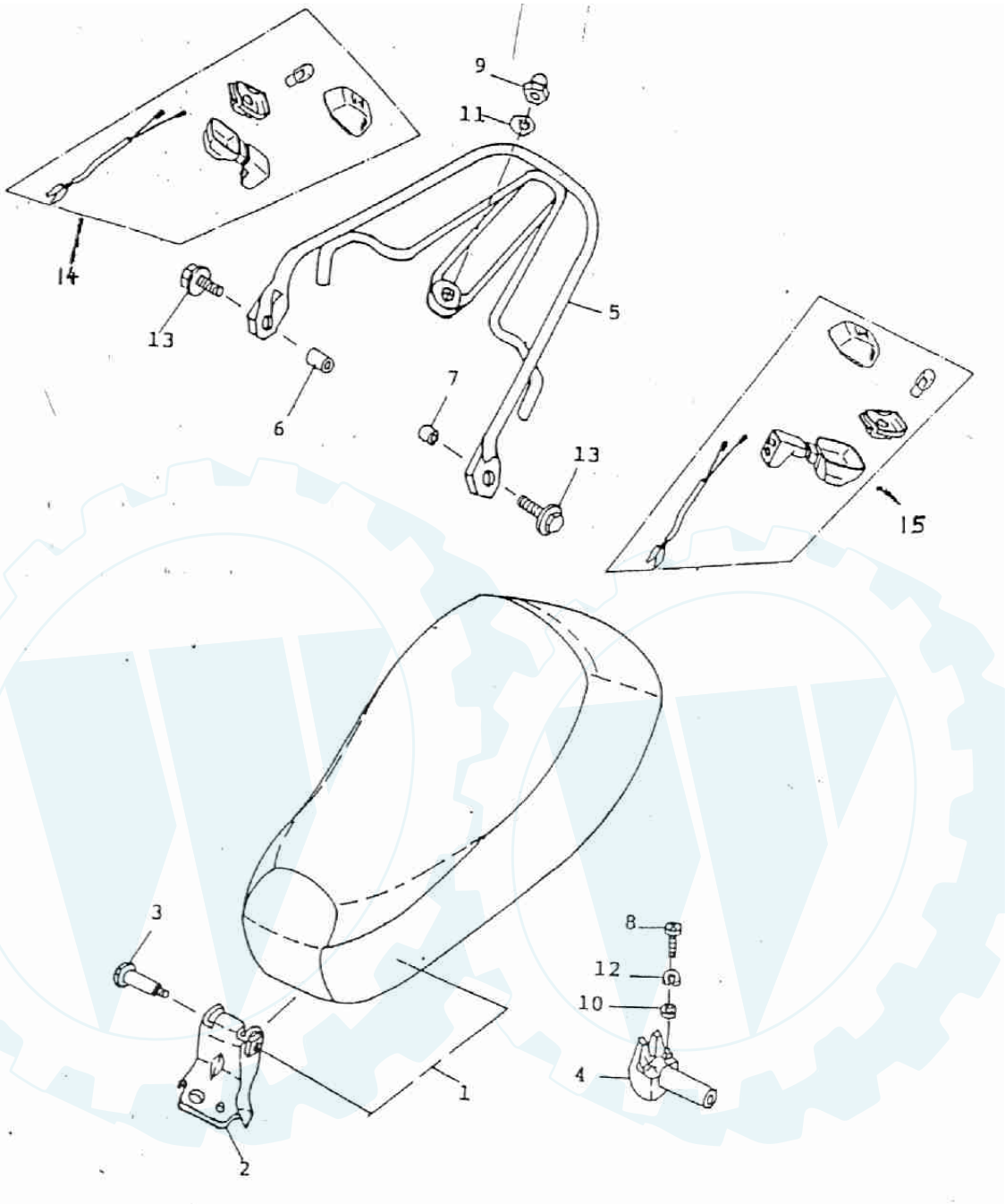

AT 50 PT 2

Art. Nr.: 99266

Sitzbank

Pos. Nr.		Art. Nr	Bezeichnung	Menge
1	H	77200-105-001	Sitzbank kompl.	1
2	H	77201-105-001	Sitzbankhalter	1
3	H	77203-105-001	Schraube 6 x 53	1
4	H	77230-105-000	Sitzbankschloß	1
5	H	81200-105-000	Gepäckträger	1
6	H	81201-105-000	Buchse 8,6 x 13 x 12	1
7	H	81202-105-000	Buchse 8,6 x 13 x 8	1
8	H	93500-06040	Schraube 6 x 40	2
9	H	94021-06000	Hutmutter 6 mm	1
10	H	94101-0613010	Scheibe-Beilag 6 x 13 x 1	2
11	H	94101-0614020	Scheibe-Beilag 6 x 14 x 2	1
12	H	94111-0612015	Ring-Spreng 6 x 12 x 1,5	2
13	H	96000-08025-12	Schraube 8 x 25	2
14	H	33450-107-000	Zusatzblinkleuchte rechts	1
15	H	33400-107-000	Zusatzblinkleuchte links	1

AT 50 PT 2
Art. Nr.: 99266

Verkleidung vorne

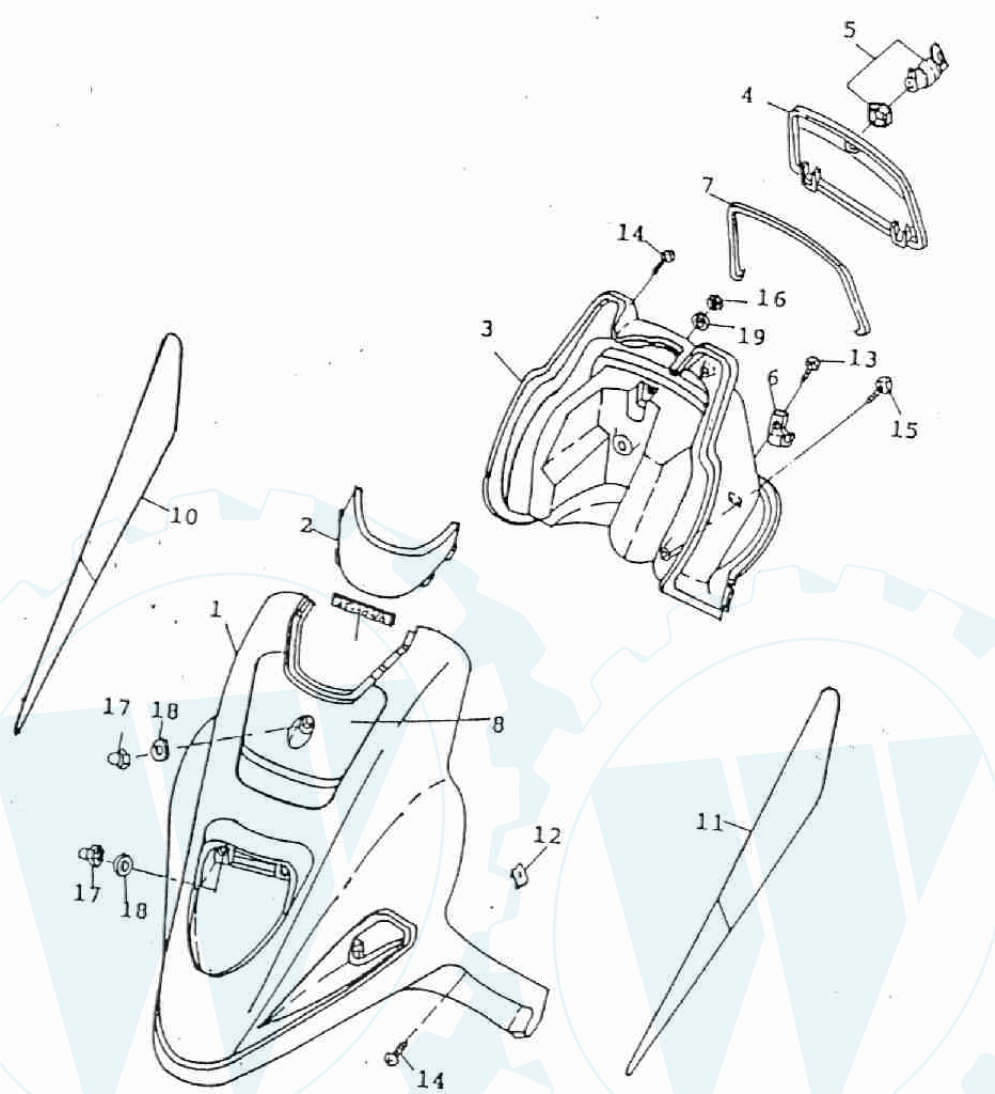

AT 50 PT 2
Art. Nr.: 99266

Verkleidung vorne

Pos. Nr.		Art. Nr	Bezeichnung	Menge
1	H	64301-109-000	Verkleidung vorne	1
2	H	64302-109-000	Blende	1
3	H	81131-109-000	Handschuhfach	1
4	H	81141-109-000	Deckel-Handschuhfach	1
5	H	81142-101-000	Schloß-Handschuhfach	1
6	H	81144-105-000	Halter-Handschuhfach	2
7	H	81203-101-000	Dichtung	1
8	H	87701-109-000	Aufkleber	1
9	H	87711-105-000	Aufkleber	1
10	H	87720-109-000	Aufkleber	1
11	H	87721-109-000	Aufkleber	1
12	H	90344-04000	Klammer 4 mm	2
13	H	93903-04012	Schraube 4 x 12	2
14	H	93903-05012	Schraube 5 x 12	4
15	H	93903-05016	Schraube 5 x 16	2
16	H	94001-06000	Mutter 6 mm	1
17	H	94021-06000	Hutmutter 6 mm	3
18	H	94101-0614020	Scheibe 6 x 14 x 2	3
19	H	94101-0619010	Scheibe 6 x 19 x 1	1

AT 50 PT 2
Art. Nr.: 99266

Spiegel, Scheinwerfer und Cockpit

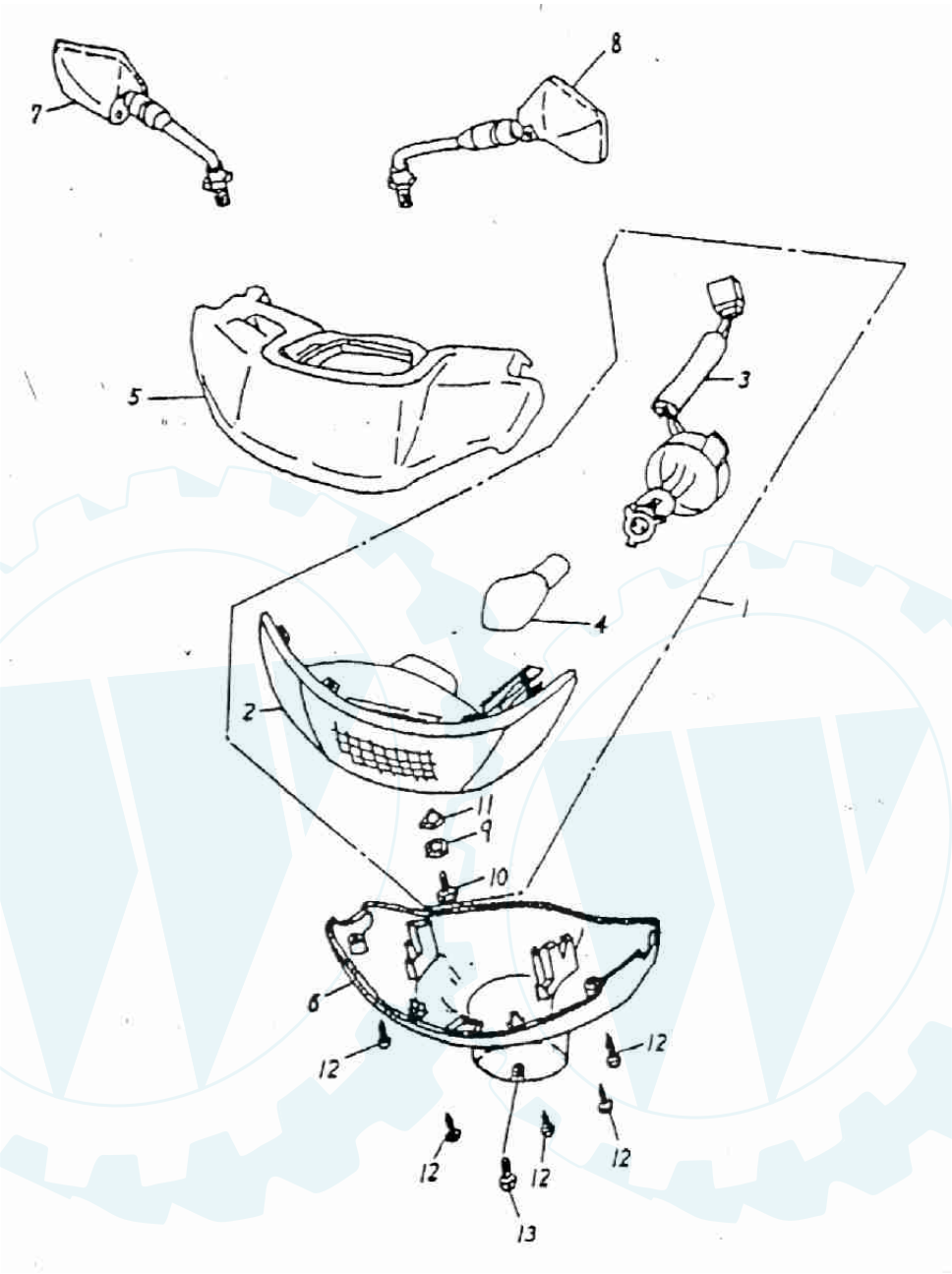

AT 50 PT 2
Art. Nr.: 99266

Spiegel, Scheinwerfer und Cockpit

Pos. Nr.		Art. Nr	Bezeichnung	Menge
1	H	33100-111-000	Scheinwerfer kompl.	1
2	H	33110-111-000	Scheinwerfer	1
3	H	33111-111-000	Fassung-Scheinwerfer	1
4	H	34901-110-000	Bilux-Birne 12 V / 35-39	2
5	H	64211-111-000	Abdeckung Scheinwerfer	1
6	H	53205-111-000	Cockpit-Gehäuse	1
7	H	88110-116-000	Rückspiegel re.	1
8	H	88120-116-000	Rückspiegel li.	1
9	H	94101-0512008	Scheibe 5 x 12 x 0,8	1
10	H	92001-05012-08	Schraube 5 x 12	1
11	H	94002-05000	Mutter 5 mm	1
12	H	93903-05016	Schraube 5 x 16	6
13	H	93500-05012	Schraube 5 x 12	1

AT 50 PT 2
Art. Nr.: 99266

Lenker und Bowdenzüge

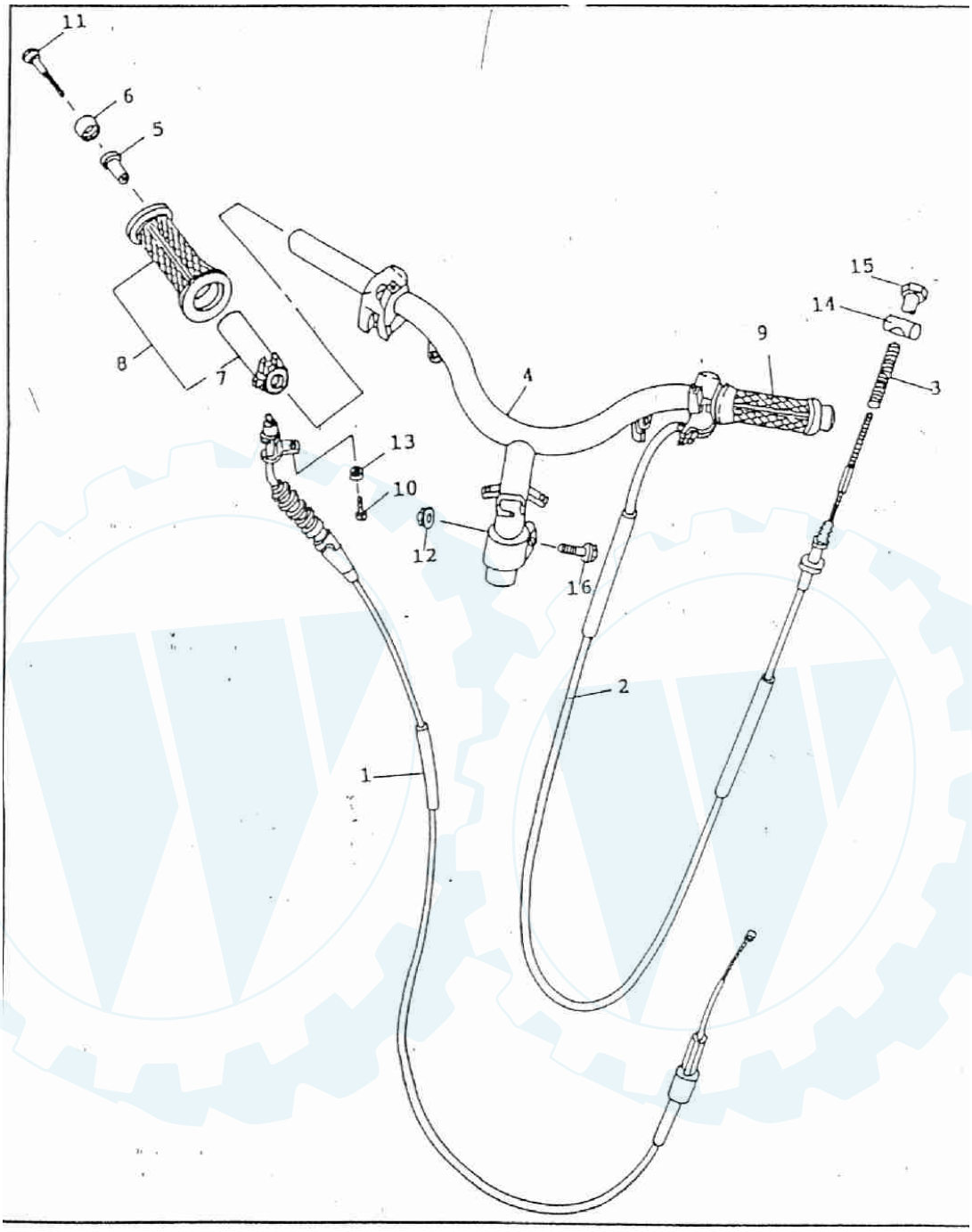

AT 50 PT 2
Art. Nr.: 99266

Lenker und Bowdenzüge

Pos. Nr.		Art. Nr	Bezeichnung	Menge
1	H	17910-110-000	Gaszug kompl.	1
2	H	43450-110-000	Bremszug hinten	1
3	H	43472-110-000	Feder	1
4	H	53100-107-000	Lenker	1
5	H	53111-107-000	Abstandhülse 8,5 x 12/18 x 23	2
6	H	53116-107-000	Lenkergewichte	2
8	H	53165-107-000	Gasgiff kompl.	1
9	H	53166-107-000	Lenkergirff li.	1
10	H	93500-05010	Schraube 5 x 10	1
11	H	93902-06045	Schraube 6 x 45	2
12	H	94050-10000	Mutter 10 mm	1
13	H	94111-0509012	Ring-Spreng 5 x 9 x 1,2	1
14	H	95015-31001	Rolle 20 x 12	1
15	H	95015-41000	Mutte 6 mm	1
16	H	96000-10045-14	Schraube 10 x 45	1

AT 50 PT 2

Art. Nr.: 99266

Lenker und Bowdenzüge

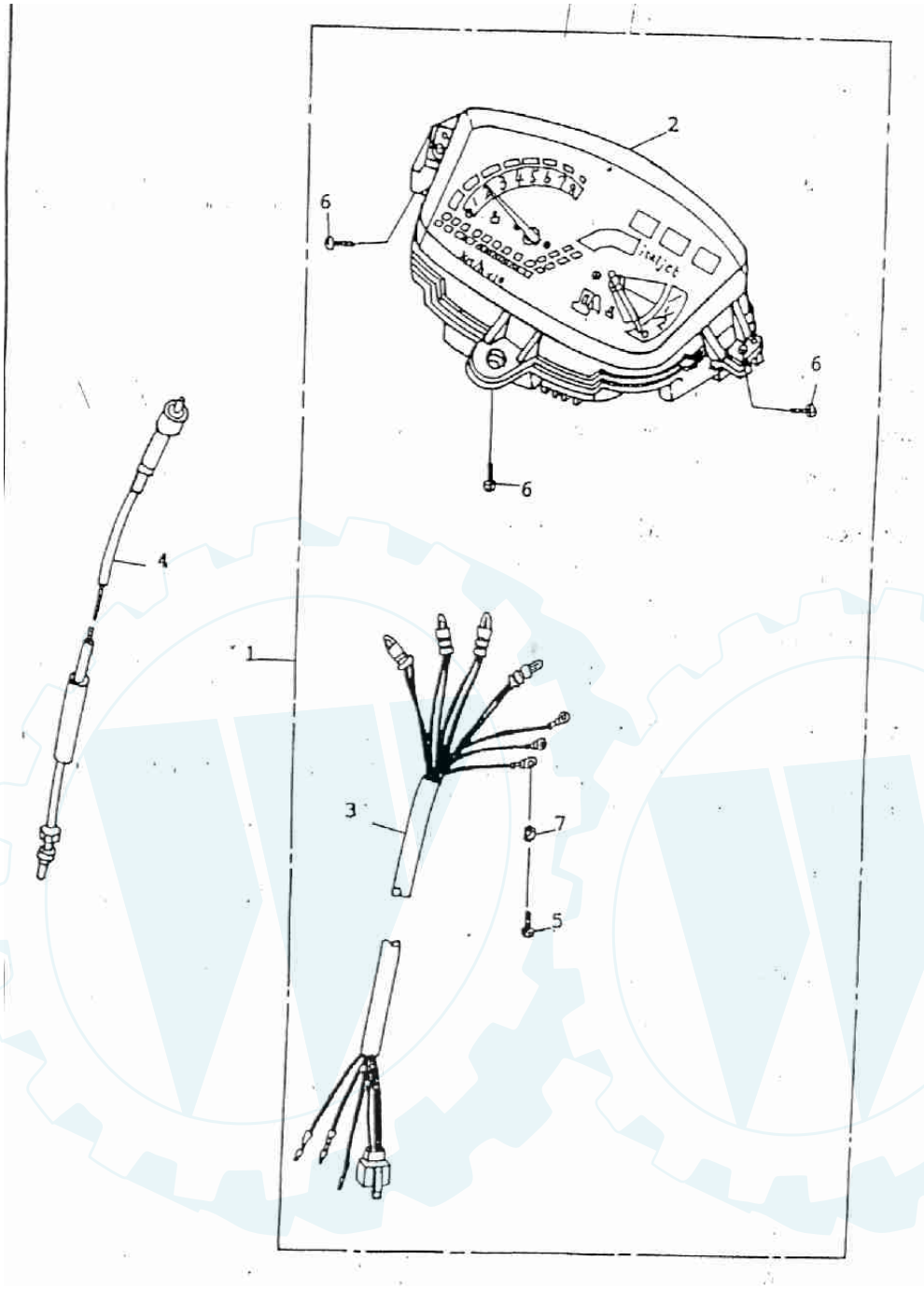

Pos. Nr.		Art. Nr	Bezeichnung	Menge
1	H	37200-107-000	Tachometer kompl.	1
2	H	37210-107-000	Tachometergehäuse	1
3	H	37250-107-000	Kabelbaum	1
4	H	44830-107-000	Tachowelle	1
5	H	93500-03020	Schraube 3 x 20	3
6	H	93903-05016	Schraube 5 x 16	3
7	H	94111-0305408	Ring-Spreng 3 x 5,4 x 0,8	3
8	H	37230-107-000	Tachometerglas	1

AT 50 PT 2
Art. Nr.: 99266

Rücklicht und Blinker

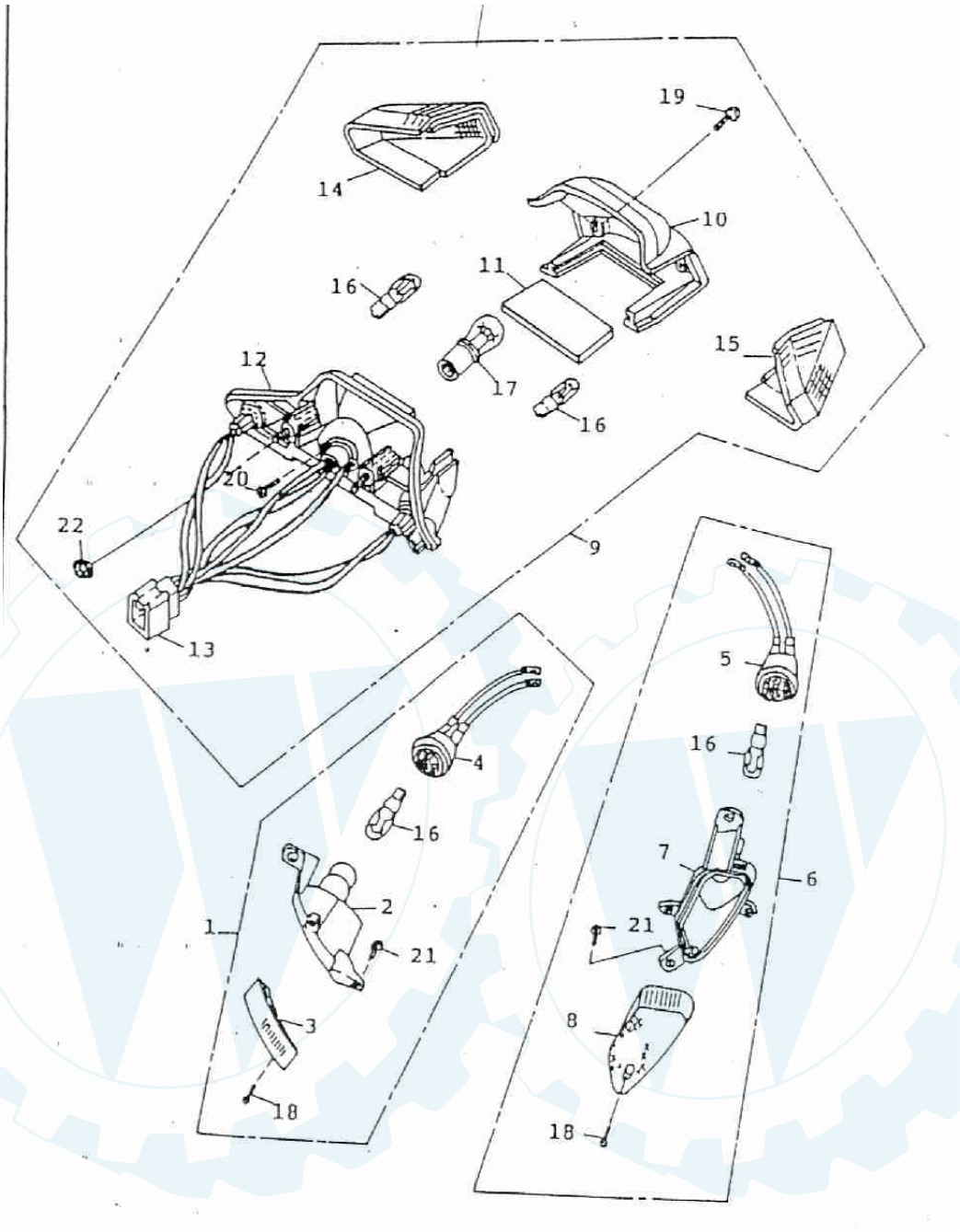

AT 50 PT 2

Art. Nr.: 99266

Rücklicht und Blinker

Pos. Nr.		Art. Nr	Bezeichnung	Menge
1	H	33400-109-000	Blinker re. kompl.	1
2	H	33401-109-000	Blinkergehäuse re.	1
3	H	33402-109-000	Blinkerglas re.	1
4	H	33425-109-000	Lampenfassung re.	1
5	H	33435-109-000	Lampenfassung li.	1
6	H	33450-109-000	Blinker li. kompl.	1
7	H	33451-109-000	Blinkergehäuse li.	1
8	H	33452-109-000	Blinkerglas li.	1
9	H	33700-109-000	Rücklicht kompl.	1
10	H	33702-105-000	Rücklichtglas	1
11	H	33705-105-000	Glas-Nummernschildbel.	1
12	H	33711-109-000	Rücklichtgehäuse	1
13	H	33712-105-000	Kabelbaum	1
14	H	33730-105-000	Blinkerglas re.	1
15	H	33735-105-000	Blinkerglas li.	1
16	H	34905-105-000	Glühbirne 12 V 10 W	4
17	H	34906-105-000	Gllühbirne 12 V 21/5 W	1
18	H	93500-03018	Schraube 3 x 18	2
19	H	93500-05015	Schraube 5 x 15	2
20	H	93903-03010	Schraube 3 x 10	2
21	H	93903-05016	Schraube 5 x 16	2
22	H	94050-06000	Mutter 6 mm	2

AT 50 PT 2

Art. Nr.: 99266 **Zündschloß** Blatt 1 von 1

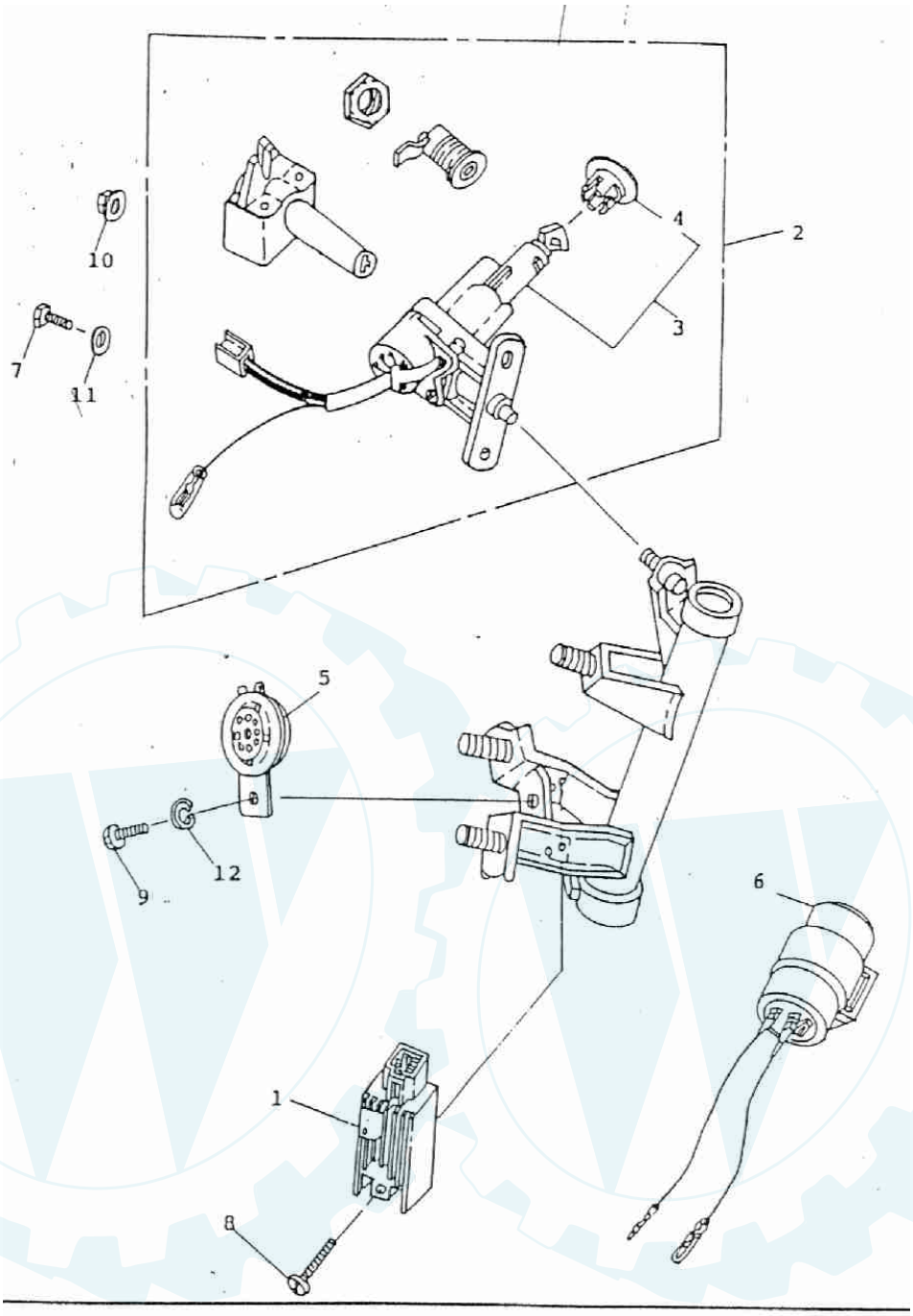

Pos. Nr.		Art. Nr	Bezeichnung	Menge
1	H	31600-110-000	Spannungsregler	1
2	H	35010-109-000	Lenkschloß kompl.	1
3	H	35100-109-000	Lenkschloß	1
4	H	35111-101-000	Abdeckung Zündschl.	1
5	H	38110-101-000	Hupe 12 V	1
6	H	38301-107-000	Blinksignal 12 V	1
7	H	92000-06012-10	Schraube 6 x 12	1
8	H	93500-05035	Schraube 5 x 35	1
9	H	93500-06012	Schraube 6 x 12	1
10	H	94050-06000	Mutter 6 mm	1
11	H	94101-0613010	Scheibe-Beilag 6 x 13 x 1	1
12	H	94111-0612015	Sprengring 6 x 12 x 1,5	1

AT 50 PT 2
Art. Nr.: 99266

Schalter und Bremshebel

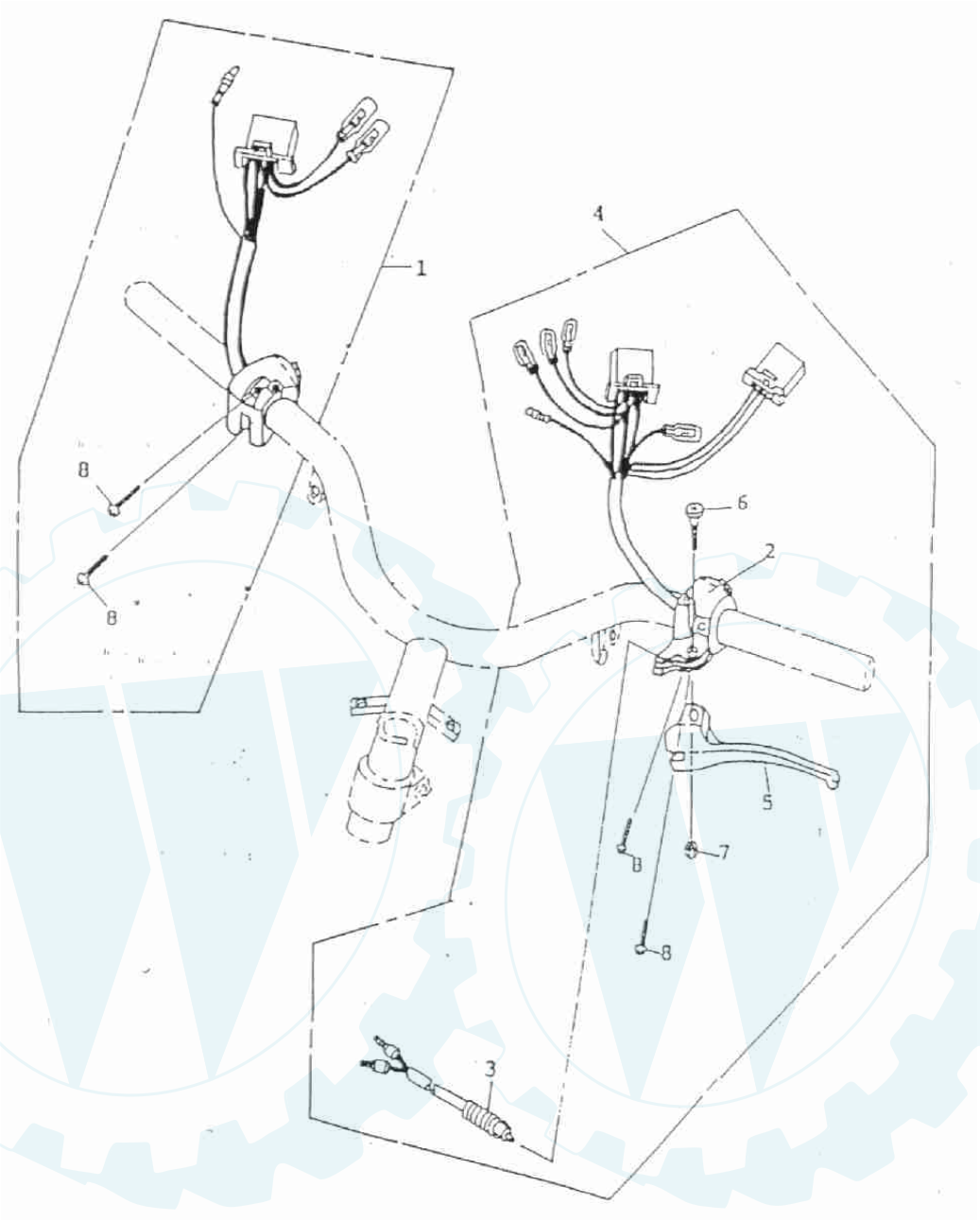

Pos. Nr.		Art. Nr	Bezeichnung	Menge
1	H	35150-107-000	Schalter re. kompl.	1
2	H	35200-107-000	Schalter li. kompl.	1
3	H	35345-107-000	Bremslichtschalter li.	1
4	H	53171-107-000	Bremshebel kompl.	1
5	H	53178-107-000	Bremshebel	1
6	H	90116-107-000	Schraube 5 x 23	1
7	H	90350-05000	Mutter 5 mm	1
8	H	93500-05018	Schraube 5 x 18	4

AT 50 PT 2

Art. Nr.: 99266

Bremszylinder

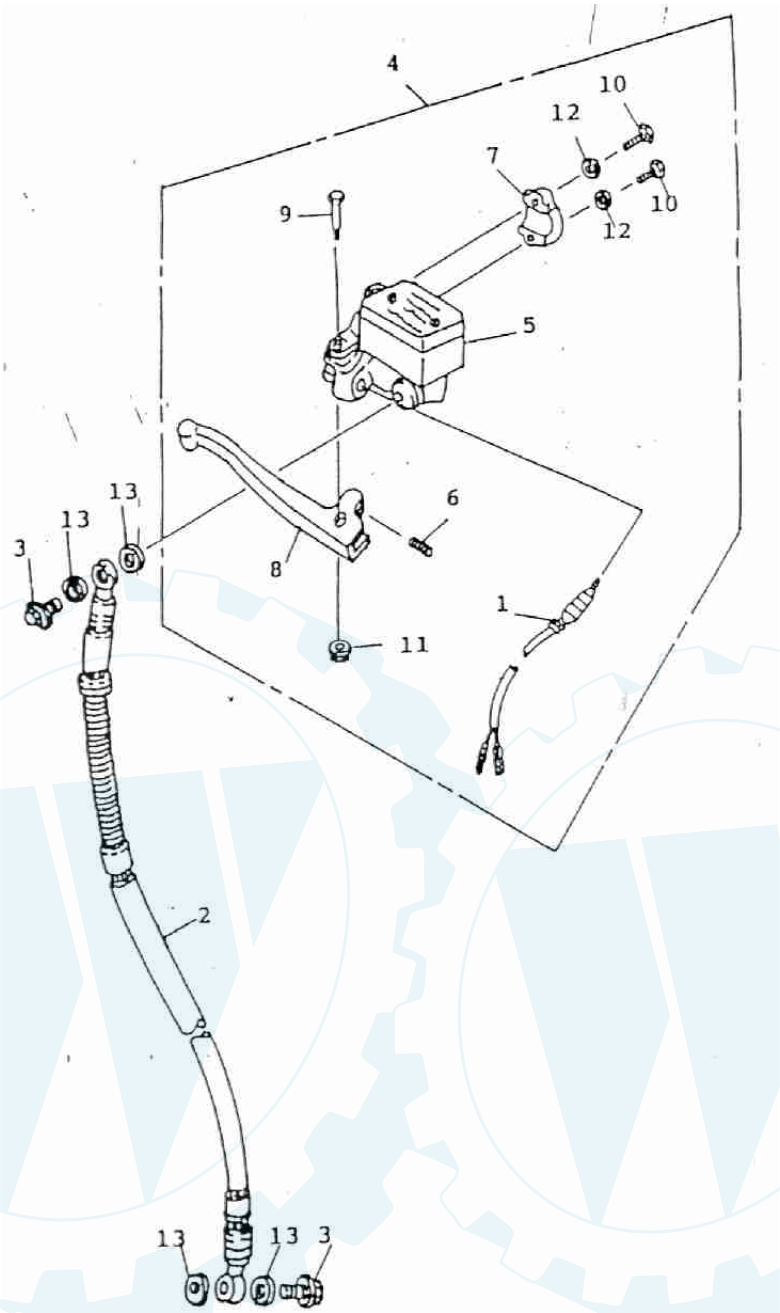

Pos. Nr.		Art. Nr	Bezeichnung	Menge
1	H	35340-107-000	Bremslichtschalter re.	1
2	H	45450-107-000	Bremsleitung	1
3	H	45456-107-000	Schraube 10 x 22	2
4	H	45500-107-000	Bremsgriff kompl.	1
5	H	45510-107-000	Bremszylinder	1
6	H	45515-107-000	Feder	1
7	H	53174-107-000	Schelle	1
8	H	53175-107-000	Bremshebel re.	1
9	H	90115-107-000	Schraube 6 x 30	1
10	H	92000-06024-10	Schraube 6 x 24	2
11	H	94050-06000	Mutter 6 mm	1
12	H	94101-0613010	Scheibe-Beilag 6 x 13 x 1	2
13	H	94101-1014510	Kupferring 10 x 14,5 x 1	4

AT 50 PT 2
Art. Nr.: 99266

Elektrische Anlage

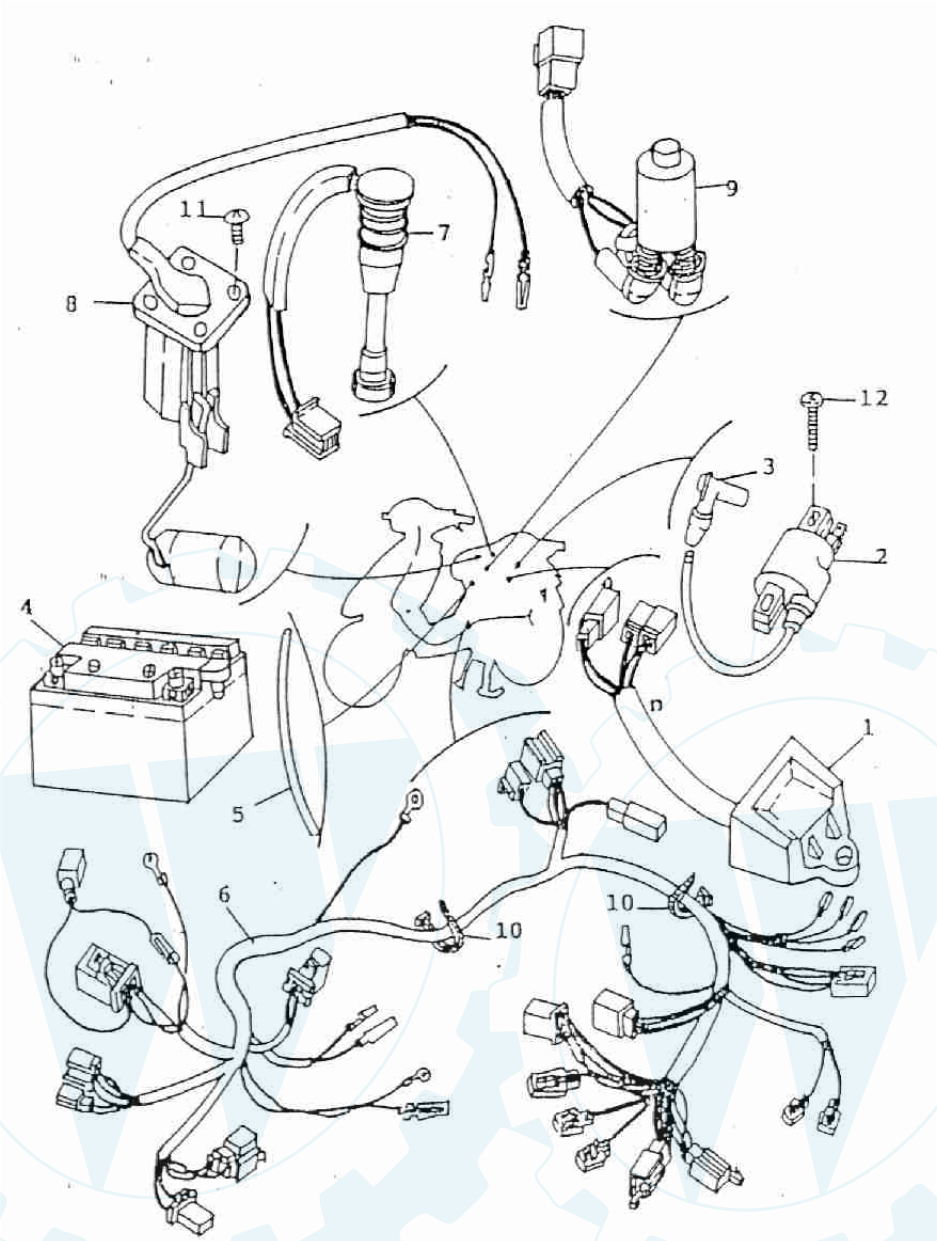

Pos. Nr.		Art. Nr	Bezeichnung	Menge
1	H	30410-110-000	Relais	1
2	H	30510-110-000	Zündspule	1
3	H	30700-101-000	Zündkerzenstecker	1
4	H	31500-104-000	Batterie 12 V	1
5	H	31510-101-000	Schlauch	1
6	H	32100-109-000	Kabelbaum	1
7	H	35410-101-000	Geber-Ölstandanzeige	1
8	H	37800-101-000	Geber-Benzinstandanzeige	1
9	H	38501-110-000	Starterrelais	1
10	H	90669-101-000	Kabelbinder	7
11	H	93000-05012	Schraube 5 x 12	4
12	H	93903-05030	Schraube 5 x 30	2

AT 50 PT 2
Art. Nr.: 99266

Vorderrad

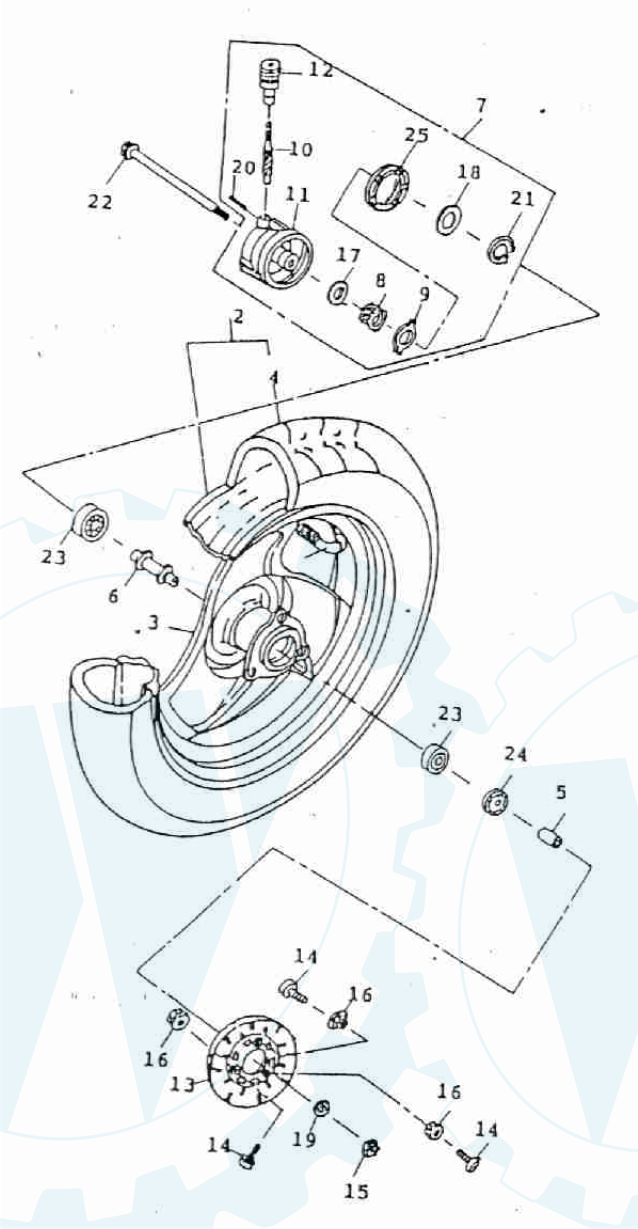

AT 50 PT 2

Art. Nr.: 99266

Vorderrad

Pos. Nr.		Art. Nr	Bezeichnung	Menge
1	H	42616-104-000	Ventil	1
2	H	42700-109-000	Vorderrad kompl.	1
3	H	42701-109-000	Felge Vorderrad	1
4	H	42711-109-000	Reifen vorne	1
5	H	44311-107-000	Buchse 10,2 x 17 x 20,2	1
6	H	44620-109-000	Buchse 16 x 74,6	1
7	H	44806-110-000	Tachoantrieb	1
8	H	44811-110-000	Zahnrad	1
9	H	44812-107-000	Halter	1
10	H	44813-107-000	Tachoritzel	1
11	H	44816-107-000	Gehäuse	1
12	H	44818-107-000	Deckel	1
13	H	45015-107-000	Bremsscheibe	1
14	H	45016-107-000	Schraube 10 x 20	3
15	H	90350-10000	Mutter 10 mm	1
16	H	94050-10000	Mutter 10 mm	3
17	H	94101-1622010	Scheibe 16,5 x 22 x 1	1
18	H	94101-1628010	Scheibe 16,5 x 28 x 1	1
19	H	94101-1022015	Scheibe 10 x 22 x 1,5	1
20	H	94305-20140	Splint 2 x 14	1
21	H	94511-1600S	Sicherungsring 16	1
22	H	96000-10220-14	Vorderachse 10 x 220	1
23	H	96100-6300Z	Kugellager 6300Z	2
24	H	96500-17357	Simmerring 17 x 35 x 7	1
25	H	96500-40526	Simmerring 40 x 52 x 6	1

ERING

AT 50 PT 2
Art. Nr.: 99266

Hinterrad

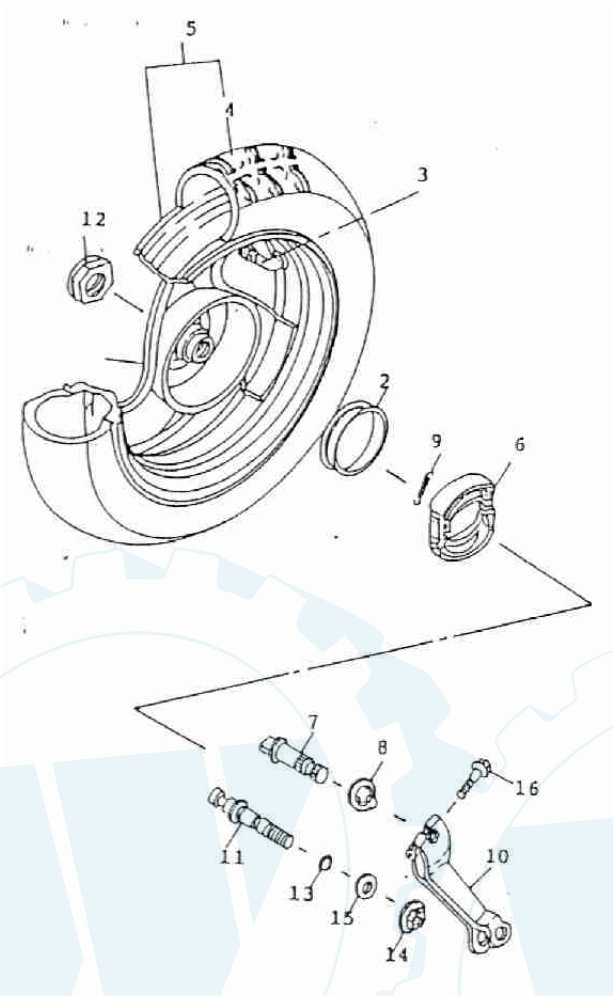

Pos. Nr.		Art. Nr	Bezeichnung	Menge
1	H	42801-110-000	Felge Hinterrad	1
2	H	42611-104-000	Ring	1
3	H	42616-104-000	Ventil	1
4	H	42811-109-000	Reifen	1
5	H	42812-110-000	Hinterrad kompl.	1
6	H	43120-110-000	Bremsbelag	1
7	H	43141-110-000	Bremsschlüssel	1
8	H	43145-110-000	Scheibe	1
9	H	43151-104-000	Feder	2
10	H	43410-110-000	Bremshebel	1
11	H	45110-110-000	Bolzen	1
12	H	90350-14000	Mutter 14 mm	1
13	H	91307-101-000	Dichtungsring 7,5 x 1,5	1
14	H	94050-10000	Mutter 10 mm	1
15	H	94101-1022015	Scheibe 10 x 22 x 1,5	1
16	H	96000-06030-10	Schraube 6 x 30	1